CADETS DE LA MARINE ROYALE CANADIENNE

PHASE TROIS

GUIDE PÉDAGOGIQUE

SECTION 2

OCOM C323.01 – COMMUNIQUER EN UTILISANT DES PAVILLONS ET DES FLAMMES

Durée totale : 120 min

PRÉPARATION

INSTRUCTIONS PRÉALABLES À LA LEÇON

Les ressources nécessaires à l'enseignement de cette leçon sont énumérées dans la description de leçon qui se trouve dans l'A-CR-CCP-603/PG-002, chapitre 4. Les utilisations particulières de ces ressources sont indiquées tout au long du guide pédagogique, notamment au PE pour lequel elles sont requises.

Réviser le contenu de la leçon pour se familiariser avec la matière avant d'enseigner la leçon.

Imprimer cinq copies couleur des fiches aide-mémoire des pavillons qui se trouvent à l'annexe F. Découper et coller les fiches aide-mémoire des pavillons sur du carton ou du papier épais.

Photocopier et découper la feuille de pointage des fiches aide-mémoire des pavillons qui se trouve à l'annexe G et en remettre une copie à chaque groupe de cinq cadets.

Photocopier et remettre à chaque cadet le document de cours sur le mât de signal, qui se trouve à l'annexe H.

Photocopier deux jeux de fiches aide-mémoire de drissée de signaux, qui se trouvent à l'annexe I. Découper et les coller sur du carton ou du papier épais.

Photocopier deux feuilles de pointage de drissée de signaux qui se trouve à l'annexe J.

Photocopier la grille de correction de drissée de signaux, qui se trouve à l'annexe K.

DEVOIR PRÉALABLE À LA LEÇON

S.O.

APPROCHE

L'exposé interactif a été choisi pour les PE 1, 2, 4 et 5 afin de présenter les pavillons et les flammes couramment utilisés dans le cadre de l'instruction des cadets de la Marine.

Une activité en classe a été choisie pour les PE 3 et 6, parce que c'est une façon interactive de confirmer la compréhension des cadets relativement aux pavillons et aux flammes.

INTRODUCTION

RÉVISION

S.O.

Unofficial convenience copy of A-CR-CCP-603/PF-002, cached 2026-11-08 from https://app.cadets.gc.ca/cadet-publications/A-CR-CCP-603-PF-002/A-CR-CCP-603-PF-002.pdf.
Verify against the official publication.

OBJECTIFS

À la fin de cette leçon, le cadet doit transmettre un message à l'aide des pavillons et des flammes fournis.

IMPORTANCE

Les pavillons et les flammes sont très utilisés dans le milieu maritime comme moyen de communication visuelle d'information à l'équipage du navire, aux stations littorales ou aux autres navires qui sont en vue. Il est important que les cadets distinguent la signification des pavillons et des flammes puisqu'ils pourraient être les premières personnes à être au centre de navigation à voile ou une fin de semaine sur l'eau à apercevoir les signaux d'un navire qui pourraient indiquer une situation de détresse ou d'urgence.

Point d'enseignement 1 **Expliquer les pavillons et les flammes**

Durée : 5 min Méthode : Exposé interactif

OBJET

Avant l'invention de la radio, la seule façon pour les matelots de transmettre des messages d'un navire à un autre était d'utiliser des signaux visuels. Des bandes de tissu colorées pouvaient être hissées en haut d'un mât pour envoyer un signal prédéterminé, ce qui épargnait un temps considérable en mer. Ces morceaux de tissu ont évolué en formes et en motifs distincts pour devenir les pavillons et les flammes utilisés de nos jours.

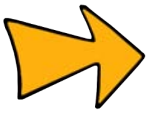

Les pavillons alphabétiques et numériques sont identifiables par leur forme carrée. Les pavillons ALPHA et BRAVO sont actuellement des guidons en raison de leur forme en V distincte mais on les appelle drapeau en raison de leur forme globale carrée.

Les flammes sont longues et étroites et peuvent être soit triangulaires (à trois côtés) ou quadrangulaires (à quatre côtés).

De nos jours, la plupart des communications entre les navires sont réalisées par des moyens électroniques, mais les pavillons et les flammes sont toujours utilisés pour manifester des intentions, des déplacements et des renseignements d'ordre général aux navires en vue.



Les significations des flammes et des pavillons particuliers sont appelées signaux ou drissée de signaux lors des communications avec d'autres.

Lors de la transcription des signaux, la signification des pavillons et des flammes est écrite en majuscules. Lorsque la situation le permet, l'abréviation du pavillon ou de la flamme devrait être utilisée.

INDICATIF D'APPEL

L'indicatif d'appel est une combinaison d'une désignation alphabétique qui énonce le type ou la classe du navire et une série de chiffres qui énoncent la désignation de la coque faisant partie de la classe. Chaque indicatif d'appel est unique et identifie le navire aux autres navires en vue. Lors de l'envoi de signaux à un groupe de navire, l'utilisation d'un indicatif d'appel désigne le destinataire ou à qui le signal est adressé.

Un exemple d'indicatif d'appel pour *Raven 56* serait PAPA CINQ SIX, où :

- *PAPA* indique que la classe de navire est un patrouilleur,
- *CINQ SIX* est la désignation de la coque qui indique la coque 56 dans cette classe,

Unofficial convenience copy of A-CR-CCP-603/PF-002, cached 2026-11-08 from https://app.cadets.gc.ca/cadet-publications/A-CR-CCP-603-PF-002/A-CR-CCP-603-PF-002.pdf.
Verify against the official publication.

- la coque 56 dans la classe de patrouilleur s'appelle *Raven 56*.

SÉPARATIF

Un séparatif est une longueur de drisse d'environ 2 m (6 pieds) de long; la longueur exacte dépend de la taille des pavillons utilisés. Il sert :

- à éviter l'ambiguïté en séparant les signaux ou les groupes de numéros d'une même drissée, qui auraient une signification différente de celle voulue s'ils n'étaient pas séparés,
- lorsque les instructions demandent l'utilisation d'un séparatif pour les besoins d'un signal spécifique.

Un exemple de l'utilisation d'un séparatif est dans le signal ALPHA SÉPARATIF DEUX où le pavillon ALPHA est suivi du séparatif et du pavillon numérique DEUX sur la même drissée. Le pavillon ALPHA sert à indiquer que des plongeurs amis travaillent dans l'eau. L'ajout du séparatif, suivi du pavillon numérique DEUX indique que les plongeurs travaillent à moins de 200 verges du navire. Si le pavillon ALPHA et le pavillon DEUX étaient hissées ensemble, ils pourraient être interprétés comme un autre signal.

COMBINAISON DES SIGNAUX

Les signaux peuvent être combinés dans un groupe pour transmettre une signification particulière différente de celle de la flamme ou du pavillon particulier. Les signaux doivent être séparés par un séparatif ou hissés sur des drisses distinctes s'ils ne sont pas interprétés comme un groupe.

Un indicatif d'appel est un exemple de signaux qui peuvent être combinés sur une drissée.

CONFIRMATION DU POINT D'ENSEIGNEMENT 1

QUESTIONS

Q1. Quelle forme a un pavillon?

Q2. Quel signal sert à désigner une adresse?

Q3. Qu'est-ce qui doit servir à séparer les signaux sur une même drisse s'ils ne doivent pas être interprétés comme un groupe?

RÉPONSES ANTICIPÉES

R1. Carrée.

R2. L'indicatif d'appel.

R3. Le séparatif.

Point d'enseignement 2 **Expliquer les termes de drissée de signaux**

Durée : 5 min Méthode : Exposé interactif

TERMES DE DRISSÉE DE SIGNAUX

Abouté. Le pavillon de signalisation est attaché à la drisse, fixé à un taquet et prêt à être hissé.

Drissée. Faire monter le pavillon de signalisation.

À bloc. Le pavillon de signalisation est hissé jusqu'au bout de la drisse avec la tête du drapeau qui touche à la mouffle.

Unofficial convenience copy of A-CR-CCP-603/PF-002, cached 2026-11-08 from https://app.cadets.gc.ca/cadet-publications/A-CR-CCP-603-PF-002/A-CR-CCP-603-PF-002.pdf.
Verify against the official publication.

À mi-drisse. Le pavillon de signalisation est hissé au deux tiers de la hauteur de la drisse.

Rentrer (abaisser). Abaisser le pavillon de signalisation et enlever de la drisse.

CONFIRMATION DU POINT D'ENSEIGNEMENT 2

QUESTIONS

Q1. À quelle hauteur devrait être un pavillon de signalisation s'il est à mi-drisse?

Q2. Quel est le terme utilisé pour abaisser un pavillon de signalisation?

Q3. Que signifie drissée?

RÉPONSES ANTICIPÉES

R1. Au deux-tiers de hauteur de la drisse.

R2. Rentrer (abaisser).

R3. Faire monter le pavillon de signalisation.

Point d'enseignement 3 — **Diriger une activité où les cadets doivent identifier et décrire la signification des pavillons et des flammes**

Durée : 40 min — Méthode : Activité en classe



Présenter les pavillons et les flammes de la figure 1 et diriger l'activité visant à confirmer que les cadets les reconnaissent.

PAVILLON ET FLAMMES

Il y a 14 signaux communs utilisés à l'entraînement pour les cadets de la Marine (tels qu'illustrés à la figure 1). Chaque signal peut avoir une signification à la fois militaire et relevant du code international de signaux (CIS). Lorsque des signaux sont hissés sur un navire militaire, la signification militaire est tenue pour acquise à moins que la flamme CODE ou RÉPONSE (RÉP) soit aussi hissée pour indiquer l'utilisation des significations du CIS.

Unofficial convenience copy of A-CR-CCP-603/PF-002, cached 2026-11-08 from https://app.cadets.gc.ca/cadet-publications/A-CR-CCP-603-PF-002/A-CR-CCP-603-PF-002.pdf.
Verify against the official publication.

Signal	Exemple	Signification	Utilisation par un navire-école des cadets de la Marine
A **ALPHA**		Militaire—Des plongeurs ou du personnel ami de neutralisation des explosifs et munitions sont en plongée. CIS—En plongée. Demeurer à l'écart à basse vitesse.	**À bloc.** Des plongeurs ou du personnel ami de neutralisation des explosifs et munitions sont en plongée. Le groupe numérique qui suit indique le rayon en centaines de verges à l'intérieur duquel le personnel opère. Tous les navires doivent demeurer à l'écart.
	Phrase mnémonique : Fait penser à un « A » sur le côté.		
B **BRAVO**		Militaire—En mazoutage ou transporte des explosifs ou des matériaux inflammables. CIS—Charge, décharge ou transporte des matières dangereuses.	**À mi-drisse.** Temporairement arrêté pour le mazoutage ou le transport. **À bloc.** Du mazout, des explosifs ou des matériaux inflammables sont transportés.
	Phrase mnémonique : Fait penser à un « B ». Les matières explosives, ça peut faire boom. La couleur rouge signifie danger.		
G **GOLF**		Militaire—Guide. CIS—J'ai besoin d'un pilote.	**À bloc.** Ce navire doit être le navire de tête, Suivez-moi. Lorsque G SÉPARATIF plus INDICATIF D'APPEL est hissé, il indique que le navire indiqué par l'indicatif d'appel doit être le navire de tête.
	Phrase mnémonique : Le gazon sur un terrain de golf. Des fosses de sable et de l'eau sur un terrain de golf.		
I **INDIA**		Militaire—En mouvement le long du bord (dans un port ou au mouillage). CIS—Je change de cap vers le port.	**NAVIRE EN MOUVEMENT LE LONG DU BORD** **À mi-drisse.** Je me prépare à vous accoster. **À bloc.** Je suis prêt à vous accoster. **Rentré.** La première amarre est fixée solidement.
			NAVIRE DE RÉCEPTION **À mi-drisse.** Je me prépare à vous recevoir du côté indiqué. **À bloc.** Je suis prêt à vous recevoir du côté indiqué. **Rentré.** La première amarre est fixée solidement.
	Phrase mnémonique : On recherche toujours le meilleur point pour accoster.		

Directeur des cadets 3, 2008, Ottawa, Ontario, Ministère de la Défense nationaleDirecteur des cadets 3, 2008, Ottawa, Ontario, Ministère de la Défense nationaleDirecteur des cadets 3, 2008, Ottawa, Ontario, Ministère de la Défense nationale

Figure 1 (feuille 1 de 3) Flammes et pavillons communs

Unofficial convenience copy of A-CR-CCP-603/PF-002, cached 2026-11-08 from https://app.cadets.gc.ca/cadet-publications/A-CR-CCP-603-PF-002/A-CR-CCP-603-PF-002.pdf.
Verify against the official publication.

Signal	Exemple	Signification	Utilisation par un navire-école des cadets de la Marine
J **JULIETT**		Militaire—Message de sémaphore. CIS—J'ai pris feu.	**À bloc.** Mon navire a pris feu. Demeurez à l'écart. La signification du CIS est tenue pour acquise sur un navire d'entraînement des cadets de la Marine et est utilisée ici sans hisser le pavillon de réponse.
	Phrase mnémonique : Chauffé à blanc, de grandes quantités d'eau sont nécessaires.		
O **OSCAR**		Militaire—Homme à la mer. CIS—Homme à la mer.	**À bloc.** Homme à la mer.
	Phrase mnémonique : Ambulance jaune et camion de pompier rouge lors d'une situation d'urgence.		
P **PAPA**		Militaire—Rappel général. CIS—Rappel. Navire prêt à partir.	**À bloc.** Tout le personnel de ce navire doit y revenir immédiatement.
	Phrase mnémonique : Blanc sur bleu, je serai avec eux avant que le bateau parte sur les flots bleus.		
Q **QUEBEC**		Militaire—Rappel des embarcations. CIS—Mon bateau est indemne. Je demande la libre-pratique (capacité de manœuvrer).	**À bloc.** Toutes les embarcations de ce navire doivent y revenir immédiatement. (Utilisé sur les navires faisant leur entrée dans un port étranger pour dénoter qu'ils sont indemnes mais qu'ils n'ont pas passés à la douane ou l'immigration).
	Phrase mnémonique : Tous les bateaux reviennent à sec à Québec.		
U **UNIFORM**		Militaire—Ancrage. CIS—Vous êtes en danger.	**À mi-drisse.** Ancre mouillée, détendre le câble. **À bloc.** Câble détendu, câble en opération. **Rentré.** Le navire a remonté son ancre.
		Militaire—Mouillage.	**À mi-drisse.** Câble d'amarrage mouillé. **À bloc.** Câble à moitié remonté. **Rentré.** Câble fixé.
		Militaire—Relevage.	**À mi-drisse.** Virage d'un câble d'ancre. **À bloc.** Ancre dérapée. **Rentré.** Je suis prêt à partir.
	Phrase mnémonique : Avec le rouge et le blanc, l'ancre est dedans.		

Directeur des cadets 3, 2008, Ottawa, Ontario, Ministère de la Défense nationaleDirecteur des cadets 3, 2008, Ottawa, Ontario, Ministère de la Défense nationaleDirecteur des cadets 3, 2008, Ottawa, Ontario, Ministère de la Défense nationale

Figure 1 (feuille 2 de 3) Flammes et pavillons communs

14-C323.01-6

Unofficial convenience copy of A-CR-CCP-603/PF-002, cached 2026-11-08 from https://app.cadets.gc.ca/cadet-publications/A-CR-CCP-603-PF-002/A-CR-CCP-603-PF-002.pdf.
Verify against the official publication.

Signal	Exemple	Signification	Utilisation par un navire-école des cadets de la Marine
X **X-RAY**		Militaire—En exercices. CIS—Arrêtez vos manœuvres et surveillez mes signaux.	**À bloc.** Exercices terminés. Lorsque X et le séparatif (signal) est hissé, ça indique que la signification indiquée par le signal est actuellement exercée. Pour plus de simplicité, le séparatif peut être laissé sorti.
	Phrase mnémonique : L'exercice est en cours d'exécution lorsque le pavillon x-ray est hissé.		
Z **ZULU**		Militaire—Écoute des lignes de communication. CIS—J'ai besoin d'un remorqueur.	**À bloc.** J'ai besoin d'un remorqueur (remorquage). La signification du CIS est tenue pour acquise sur un NECM et est utilisée sans hisser le pavillon de réponse.
	Phrase mnémonique : Un drapeau à plusieurs couleurs signifie que j'ai besoin d'un remorqueur.		
5 **CINQ-e**		Militaire—Panne. CIS—Chiffre 5.	**À bloc.** Je suis en panne.
	Phrase mnémonique : Le pavillon est déchiré en morceaux.		
GUIDON DE PRÉPARATION		Militaire—Cérémonies des couleurs du matin et du soir (selon le cas). CIS—Aucune signification.	**À bloc.** Cinq minutes avant la cérémonie des couleurs. **À mi-drisse.** Début de la cérémonie des couleurs. **Rentré.** Cérémonie des couleurs terminée.
	Phrase mnémonique : Feu jaune et feu vert, attention avant de partir.		
3 e SUBSTITUT	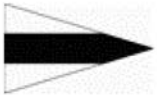	Militaire—Indicateur d'absence (cmdt/second) (utilisé au port seulement). CIS—Remplace le troisième pavillon dans cette drissée pour ce pavillon.	**À bloc.** Absence du commandant (cmdt). Son utilisation transfère immédiatement les commandes au second lorsque le cmdt quitte pour une période déterminée de plus de 72 heures.
	Phrase mnémonique : Si le cmdt quitte pour la nuit, hisser le fanion noir et blanc.		

Directeur des cadets 3, 2008, Ottawa, Ontario, Ministère de la Défense nationaleDirecteur des cadets 3, 2008, Ottawa, Ontario, Ministère de la Défense nationaleDirecteur des cadets 3, 2008, Ottawa, Ontario, Ministère de la Défense nationale

Figure 1 (feuille 3 de 3) Flammes et pavillons communs

Unofficial convenience copy of A-CR-CCP-603/PF-002, cached 2026-11-08 from https://app.cadets.gc.ca/cadet-publications/A-CR-CCP-603-PF-002/A-CR-CCP-603-PF-002.pdf.
Verify against the official publication.

ACTIVITÉ

Durée : 20 min

OBJECTIF

L'objectif de cette activité est de demander aux cadets de pratiquer leurs compétences à reconnaître les pavillons.

RESSOURCES

- des fiches aide-mémoire des pavillons qui se trouvent à l'annexe F (jeux de cinq fiches),
- une feuille de pointage des fiches aide-mémoire qui se trouve à l'annexe G (une par cadet),
- cinq petites tables.

DÉROULEMENT DE L'ACTIVITÉ



Cette activité peut être réduite pour accueillir une classe de plus petite taille en installant moins de postes.

1. Installer les tables dans un espace suffisamment grand pour accommoder tous les cadets (tel qu'illustré à la figure 2).

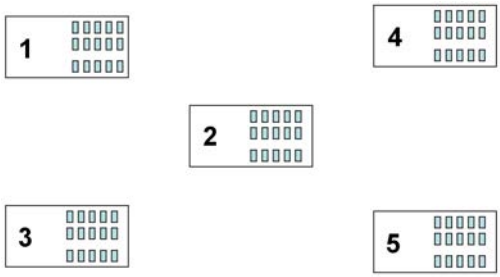

Directeur des cadets 3, 2007, Ottawa, Ontario, Ministère de la Défense nationale

Figure 2 Disposition pour l'activité avec les fiches aide-mémoire des pavillons

2. Étaler à l'envers un jeu de fiches aide-mémoire des pavillons sur chaque table, face contre la table.

INSTRUCTIONS SUR L'ACTIVITÉ

1. Informer les cadets des règles de l'activité, y compris :
   a. Le silence, sauf pour poser une question.
   b. Aucun signe entre les joueurs.
   c. Les questions doivent pourvoir être répondues par oui ou par non.
   d. Les questions ne peuvent être posées qu'à un seul autre cadet.
   e. Une seule question ou devinette est permise par tour.
   f. Les cartes doivent être visibles par les autres joueurs en tout temps.

Unofficial convenience copy of A-CR-CCP-603/PF-002, cached 2026-11-08 from https://app.cadets.gc.ca/cadet-publications/A-CR-CCP-603-PF-002/A-CR-CCP-603-PF-002.pdf.
Verify against the official publication.

2. Répartir les cadets en cinq groupes égaux sans dépasser 10 cadets par groupe.

3. Demander aux membres de chaque groupe de demeurer debout autour de la table.

4. Choisir un cadet de chaque table pour commencer le tour.

5. Remettre une feuille de pointage à chaque cadet.

6. Au signal « Partez », chaque cadet pige une carte sur la table sans la regarder et se la colle sur le front en la retenant avec un doigt.

7. Le cadet désigné pour commencer le tour demande à un autre cadet du groupe et pose une question à propos de la carte qu'il tient.

8. Le jeu se poursuit avec le cadet de droite qui peut poser une question ou deviner quelle est la carte qu'il tient.

9. Si un cadet ne réussit pas à deviner sa carte, il la remet à l'envers sur la table et pige une autre carte. Si un cadet réussit à deviner sa carte, il la remet à l'envers sur la table et inscrit le résultat sur la feuille de pointage. Ce cadet change de table, pige une autre carte et continue à jouer. Le jeu à la table précédente se poursuit avec le cadet situé à la droite de la place laissée vacante.

10. L'activité se poursuit à toutes les tables jusqu'à ce qu'un cadet obtienne cinq marques de pointage.

MESURES DE SÉCURITÉ

S.O.

CONFIRMATION DU POINT D'ENSEIGNEMENT 3

La participation des cadets à l'activité servira de confirmation de l'apprentissage de ce PE.

Point d'enseignement 4 — **Identifier les parties d'un mât de signal**

Durée : 5 min — Méthode : Exposé interactif

LES PARTIES D'UN MÂT DE SIGNAL



Distribuer aux cadets le document de cours sur le mât de signal qui se trouve à l'annexe H.

Identifier les parties d'un vrai mât de signal (tel qu'illustré à la figure 3). Si aucun mât de signal n'est disponible, identifier les parties à l'aide du document de cours qui se trouve à l'annexe H.

Mât. Un long poteau érigé à la verticale sur un navire ou sur la rive.

La tête de mât (pomme de mât). La partie supérieure d'un mât.

Les vergues. Les espars horizontaux installés sur un mât pour transporter les voiles, les gréements ou les signaux.

La corne. Un espar se projète à l'arrière du mât à un angle d'environ 45 degrés.

Drisse. Le cordage qui sert à lever ou abaisser un pavillon de signalisation.

Unofficial convenience copy of A-CR-CCP-603/PF-002, cached 2026-11-08 from https://app.cadets.gc.ca/cadet-publications/A-CR-CCP-603-PF-002/A-CR-CCP-603-PF-002.pdf.
Verify against the official publication.

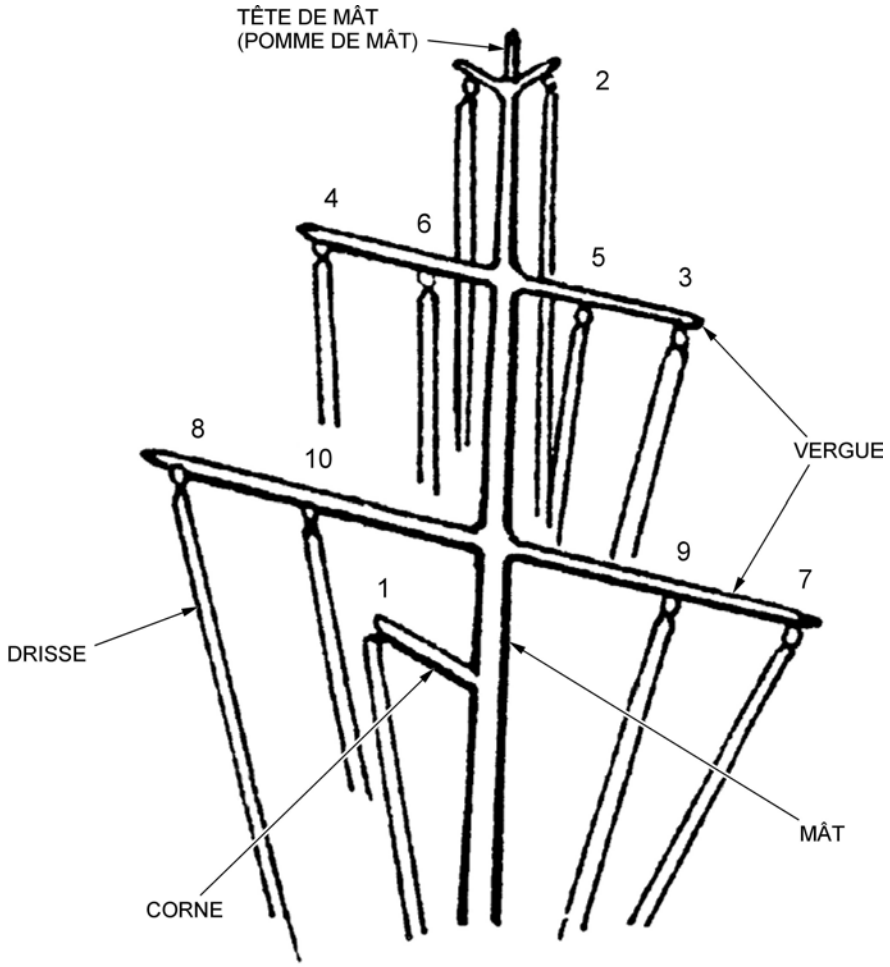

Chef d'état-major de la Force maritime/Officier d'état-major – Patrimoine, Manuel du cérémonial des navires canadiens de Sa Majesté, des sous-marins et des divisions de la Réserve navale, Ministère de la Défense nationale (page 2A-3)

Figure 3 Parties d'un mât de signal et ses positions supérieures

CONFIRMATION DU POINT D'ENSEIGNEMENT 4

QUESTIONS

Q1. Comment appelle-t-on la partie supérieure du mât?

Q2. Comment appelle-t-on les espars horizontaux sur un mât?

Q3. À quoi sert une drisse?

RÉPONSES ANTICIPÉES

R1. La tête de mât (pomme de mât).

R2. Les vergues.

R3. À lever ou abaisser un pavillon de signalisation.

Unofficial convenience copy of A-CR-CCP-603/PF-002, cached 2026-11-08 from https://app.cadets.gc.ca/cadet-publications/A-CR-CCP-603-PF-002/A-CR-CCP-603-PF-002.pdf.
Verify against the official publication.

Point d'enseignement 5 **Identifier les positions supérieures sur un mât de signal**

Durée : 5 min Méthode : Exposé interactif

LES POSITIONS SUPÉRIEURES



Identifier les positions supérieures d'un vrai mât de signal (tel qu'illustré à la figure 3). Si aucun mât de signal n'est disponible, identifier les positions à l'aide du document de cours qui se trouve à l'annexe H.

Les pavillons d'une seule drissée doivent être lus de haut en bas et les signaux adjacents doivent être lus de l'extérieur à l'intérieur ou de l'avant à l'arrière. Lorsque deux drissées de pavillons flottent simultanément, on dit que le premier pavillon à être lu occupe la position « supérieure ». Inversement, on dit que la drissée de pavillon qui doit être lue après l'autre occupe la position « inférieure ».

Sur un mât de signal, la position supérieure est la corne si elle est occupée, suivie de la tête de mât (pomme de mât). Sur une vergue, les signaux sont d'abord lus des drisses extérieures, suivies des drisses intérieures en commençant par le côté tribord (tel qu'illustré à la figure 3).

CONFIRMATION DU POINT D'ENSEIGNEMENT 5

QUESTIONS

Q1. Quelle position sur un mât de signal est supérieure à la position de la tête de mât (pomme de mât)?

Q2. Quel côté d'une vergue est le côté supérieur?

Q3. Que signifie un signal qui se trouve à une position supérieure?

RÉPONSES ANTICIPÉES

R1. La position de la corne si elle est occupée.

R2. Le côté tribord.

R3. Il doit être lu avant les autres signaux.

Point d'enseignement 6 **Diriger des activités où les cadets doivent communiquer à l'aide des pavillons et des flammes**

Durée : 50 min Méthode : Activité en classe



Les activités de ce PE offrent l'occasion aux cadets de pratiquer les compétences de drissée des signaux précédemment apprises durant cette leçon.

Unofficial convenience copy of A-CR-CCP-603/PF-002, cached 2026-11-08 from https://app.cadets.gc.ca/cadet-publications/A-CR-CCP-603-PF-002/A-CR-CCP-603-PF-002.pdf.
Verify against the official publication.

ACTIVITÉ 1

Durée : 30 min

OBJECTIF

L'objectif de cette activité est de demander aux cadets de pratiquer leurs compétences de drissées des signaux.

RESSOURCES

- Les pavillons et les flammes (deux ensembles), y compris :
  - alpha,
  - bravo,
  - golf,
  - india,
  - juliet,
  - oscar,
  - papa,
  - québec,
  - uniform,
  - x-ray,
  - zulu,
  - le pavillon « 5 »,
  - le guidon de préparation,
  - le 3e substitut;
- des séparatifs d'un mètre (deux exemplaires),
- des mâts de signal ou des drisses (deux exemplaires),
- les fiches aide-mémoire de drissée de signaux qui se trouvent à l'annexe I (deux jeux),
- la feuille de pointage de drissée de signaux qui se trouve à l'annexe J (deux copies),
- la grille de correction de drissée des signaux qui se trouve à l'annexe K (deux copies).

DÉROULEMENT DE L'ACTIVITÉ

L'instructeur dispose deux tables à côté des mats de signal avec un jeu de fiches aide-mémoire sur chacune d'elles (tel qu'illustré à la figure 4).

Unofficial convenience copy of A-CR-CCP-603/PF-002, cached 2026-11-08 from https://app.cadets.gc.ca/cadet-publications/A-CR-CCP-603-PF-002/A-CR-CCP-603-PF-002.pdf.
Verify against the official publication.

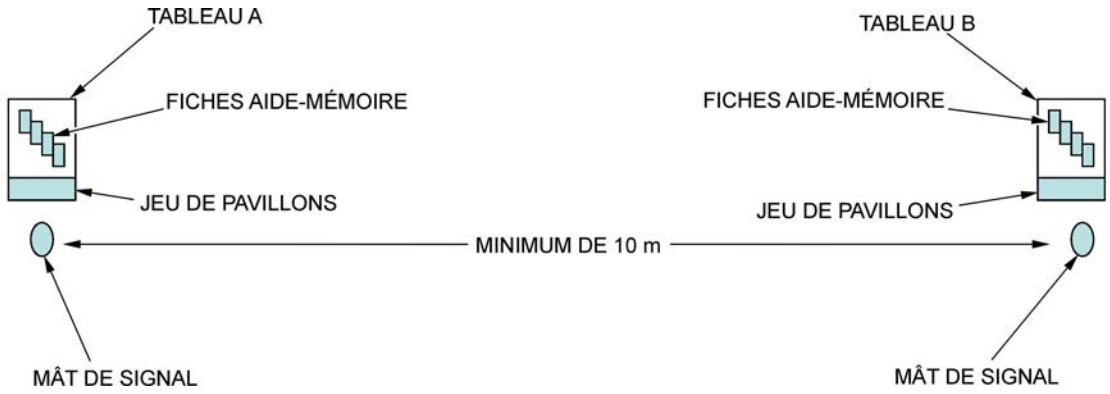

Directeur des cadets 3, 2007, Ottawa, Ontario, Ministère de la Défense nationale

Figure 4 Disposition pour l'activité de drissée de pavillons

INSTRUCTIONS SUR L'ACTIVITÉ

1. Informer les cadets des règles de l'activité, y compris :

   a. Chaque cadet a 30 secondes terminer la drissée tel qu'indiqué sur la fiche aide-mémoire avant que l'équipe puisse l'aider.

   b. Chaque équipe a 30 secondes, à partir du moment où le cadet demande de l'aide, pour achever la drissée tel qu'indiqué sur la fiche aide-mémoire.

   c. Dix points sont accordés pour un bonne drissée sans aide.

   d. Cinq points sont accordés pour un bonne drissée avec l'aide de l'équipe.

   e. Dix points sont accordés pour un signal correctement décodé.

   f. Aucune discussion n'est permise jusqu'à ce qu'une aide soit demandée.

2. Répartir les cadets en deux groupes égaux.

3. Décider quelle équipe commencera en premier.

4. Un cadet par équipe choisit une fiche aide-mémoire et hisser le signal tel qu'indiqué sur le carton. S'il n'est pas certain que sa réponse est correcte, il peut demander à un autre cadet de son équipe de l'aider à hisser le signal approprié.

5. L'équipe adverse décode le signal et inscrit le résultat sur la feuille de pointage.

6. Les équipes s'échangent l'envoi et la réception des signaux jusqu'à ce que tous les cadets aient eu leur tour à hisser un signal.

7. Revoir les résultats avec les cadets avant de poursuivre avec la prochaine activité.

MESURES DE SÉCURITÉ

S.O.

Unofficial convenience copy of A-CR-CCP-603/PF-002, cached 2026-11-08 from https://app.cadets.gc.ca/cadet-publications/A-CR-CCP-603-PF-002/A-CR-CCP-603-PF-002.pdf.
Verify against the official publication.

ACTIVITÉ 2

Durée : 20 min

OBJECTIF

L’objectif de cette activité est de demander aux cadets de pratiquer leurs compétences à reconnaître les pavillons de signalisation.

RESSOURCES

- les pavillons et les flammes, y compris :
  - alpha,
  - bravo,
  - golf,
  - india,
  - juliet,
  - oscar,
  - papa,
  - québec,
  - uniform,
  - x-ray,
  - zulu,
  - le pavillon « 5 »,
  - le guidon de préparation,
  - le 3e substitut;
- un grand sac ou fourre-tout.

DÉROULEMENT DE L'ACTIVITÉ

L’instructeur place tous les pavillons et toutes les flammes dans un grand sac.

INSTRUCTIONS SUR L'ACTIVITÉ

1. Informer les cadets des règles de l’activité, y compris :
   a. Ne piger qu’un seul pavillon du sac.
   b. Chaque cadet a 15 secondes pour identifier le pavillon.
   c. Les cadets poursuivent l’activité jusqu’à ce que tous les cadets aient pigés un pavillon et l’aient correctement identifié.
2. Demander aux cadets de former trois lignes autour du sac.
3. Chaque cadet plonge sa main dans le sac, pige un pavillon et identifie le pavillon en question.
4. Le pavillon est remis dans le sac.

Unofficial convenience copy of A-CR-CCP-603/PF-002, cached 2026-11-08 from https://app.cadets.gc.ca/cadet-publications/A-CR-CCP-603-PF-002/A-CR-CCP-603-PF-002.pdf.
Verify against the official publication.

5. L'activité se poursuit jusqu'à ce que tous les cadets aient pigé un pavillon chacun et l'aient correctement identifié.

6. Donner une rétroaction aux cadets sur les résultats observés lors de l'activité.

MESURES DE SÉCURITÉ

S.O.

CONFIRMATION DU POINT D'ENSEIGNEMENT 6

La participation des cadets aux activités servira de confirmation de l'apprentissage de ce PE.

CONFIRMATION DE FIN DE LEÇON

La participation des cadets aux activités du PE 6 servira de confirmation de l'apprentissage de cette leçon.

CONCLUSION

DEVOIR/LECTURE/PRATIQUE

S.O.

MÉTHODE D'ÉVALUATION

S.O.

OBSERVATIONS FINALES

Les pavillons et les flammes sont très utilisés dans le milieu maritime comme moyen de communication visuelle d'information à l'équipage du navire, aux stations littorales ou aux autres navires qui sont en vue. Il est important que les cadets comprennent comment communiquer à l'aide des pavillons et des flammes puisqu'ils pourraient être les premières personnes à apercevoir les signaux d'un navire qui pourrait indiquer une situation de détresse ou d'urgence au centre de navigation à voile ou une fin de semaine sur l'eau.

COMMENTAIRES/REMARQUES À L'INSTRUCTEUR

Cette leçon peut être enseignée en quatre périodes durant une journée d'instruction de fin de semaine ou en quatre périodes dans deux soirées d'instruction; la première soirée d'instruction doit porter sur les PE 1 à 4 et la deuxième soirée sur les PE 5 et 6.

Si le temps le permet, les cadets peuvent se qualifier pour le *certificat des pavillons et des flammes des cadets de la Marine*. Ils peuvent y parvenir en identifiant et en décrivant la signification de toutes les flammes et de tous les pavillons utilisés par la Marine canadienne avec 80 pour cent d'exactitude et en récitant l'alphabet phonétique avec 90 pour cent d'exactitude. Le reste de pavillons et de flammes se trouve dans le document de référence A1-020 (pages 2-1 à 2-12).

DOCUMENTS DE RÉFÉRENCE

A1-002 Chef d'état-major de la Force maritime/Officier d'état-major - Patrimoine. (2004). *Manuel du cérémonial des navires canadiens de Sa majesté, des sous-marins et des divisions de la Réserve navale*. Ottawa, Ontario, Ministère de la Défense nationale.

Unofficial convenience copy of A-CR-CCP-603/PF-002, cached 2026-11-08 from https://app.cadets.gc.ca/cadet-publications/A-CR-CCP-603-PF-002/A-CR-CCP-603-PF-002.pdf.
Verify against the official publication.

A1-004 B-GN-181-105/FP-E00, Chef d'état-major de la Force maritime (2000). *CFCD 105 Fleet Seamanship Rigging and Procedures Manual*. Ottawa, Ontario, Ministère de la Défense nationale.

A1-020 Organisation du Traité de l'Atlantique Nord. (2003). MTP 1(D), *Multinational Maritime Tactical Signal and Manoeuvring Book* (Vol. 2). Washington, DC, Custodian North American Treaty Organization Standardization Agency.

Unofficial convenience copy of A-CR-CCP-603/PF-002, cached 2026-11-08 from https://app.cadets.gc.ca/cadet-publications/A-CR-CCP-603-PF-002/A-CR-CCP-603-PF-002.pdf.
Verify against the official publication.