PROGRAMME VOSTOK

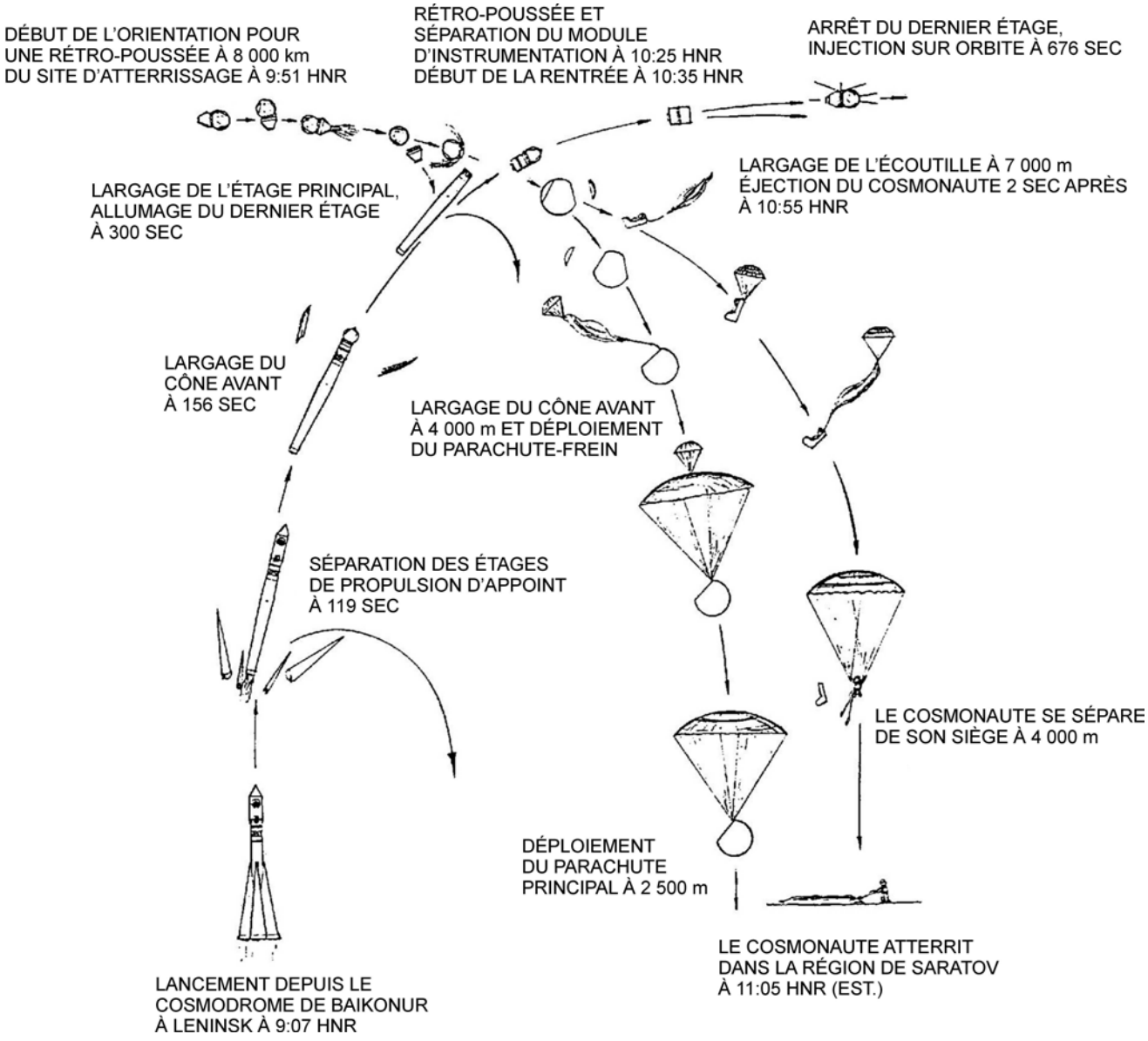

« Great Images in NASA », 2002, AST-03-2002. Extrait le 1er décembre 2007 du site http://grin.hq.nasa.gov/ABSTRACTS/GPN-2000-001053.html

Figure L-1 Le premier vol spatial habité de l'histoire Vostok-1

Unofficial convenience copy of A-CR-CCP-803/PF-002, cached 2026-11-08 from https://app.cadets.gc.ca/cadet-publications/A-CR-CCP-803-PF-002/A-CR-CCP-803-PF-002.pdf.
Verify against the official publication.

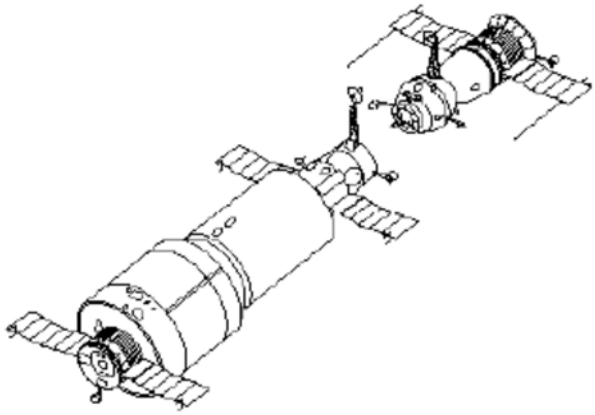

« NASA Facts », 1997, International Space Station : Russian Space Stations. Extrait le 1er décembre 2007 du site http://spaceflight.nasa.gov/history/shuttle-mir/spacecraft/to-s-mir.htm

Figure L-2 La station Salyut-1 et Soyuz prêt à amarrer

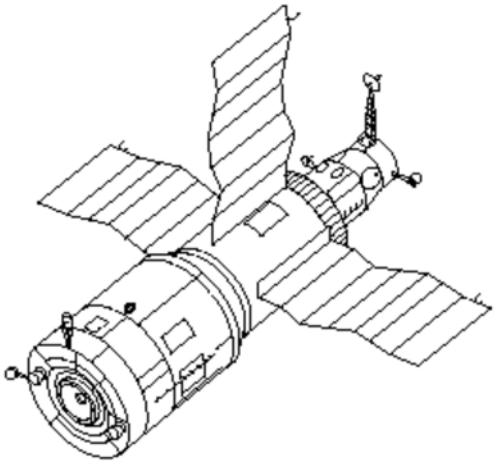

« NASA Facts », 1997, International Space Station : Russian Space Stations. Extrait le 1er décembre 2007 du site http://spaceflight.nasa.gov/history/shuttle-mir/spacecraft/to-s-mir.htm

Figure L-3 Salyut-6 (1977 à 1982)

Unofficial convenience copy of A-CR-CCP-803/PF-002, cached 2026-11-08 from https://app.cadets.gc.ca/cadet-publications/A-CR-CCP-803-PF-002/A-CR-CCP-803-PF-002.pdf.
Verify against the official publication.



« Wikipedia », 2007, Salyut Program. Extrait le 30 novembre 2007 du site http://en.wikipedia.org/wiki/Image :Salyut_7_from_Soyuz_T-13.jpg

Figure L-4 Salyut-7

Unofficial convenience copy of A-CR-CCP-803/PF-002, cached 2026-11-08 from https://app.cadets.gc.ca/cadet-publications/A-CR-CCP-803-PF-002/A-CR-CCP-803-PF-002.pdf.
Verify against the official publication.

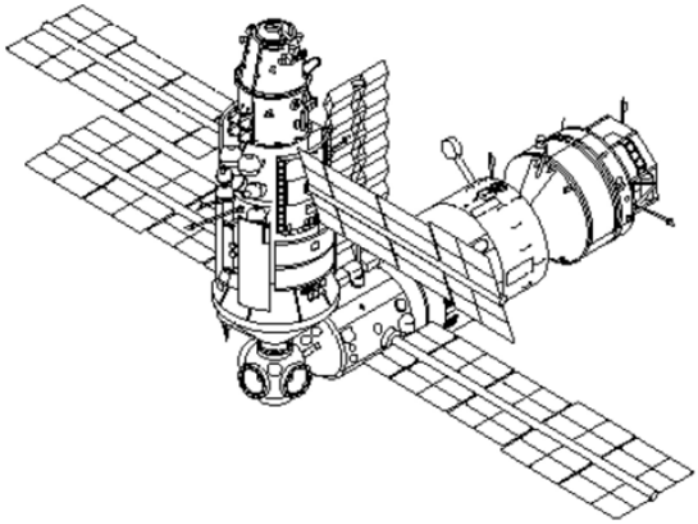

« NASA Facts », 1997, International Space Station : Russian Space Stations. Extrait le 1er décembre 2007 du site http://spaceflight.nasa.gov/history/shuttle-mir/spacecraft/to-s-mir.htm

Figure L-5 Station spatiale Mir



« Multimedia Photo Gallery », NASA, 1998, STS 89. Extrait le 2 décembre 2007 du site http://spaceflight.nasa.gov/history/shuttle-mir/spacecraft/s-mir.htm

Figure L-6 La station spatiale Mir et la Terre

Unofficial convenience copy of A-CR-CCP-803/PF-002, cached 2026-11-08 from https://app.cadets.gc.ca/cadet-publications/A-CR-CCP-803-PF-002/A-CR-CCP-803-PF-002.pdf.
Verify against the official publication.