ANNEXE B, APPENDICE 6

COREN DES SUJETS SUR L'AVIATION – ÉVALUATION COMBINÉE

INSTRUCTIONS D'ÉVALUATION

PRÉPARATION

INSTRUCTIONS PRÉALABLES À L'ÉVALUATION

Réviser le plan d'évaluation, les instructions d'évaluation et le COREN des sujets sur l'aviation - évaluation combinée et se familiariser avec la matière avant la conduite de l'évaluation.

Photocopier l'outil d'évaluation pour chaque cadet.

DEVOIR PRÉALABLE À L'ÉVALUATION

S.O.

MÉTHODE D'ÉVALUATION

La méthode d'évaluation par choix de réponse a été choisie pour évaluer les connaissances du cadet sur les principes de vol, les moteurs d'avion, la météorologie et la navigation.

CONDUITE DE L'ÉVALUATION

OBJET

L'objet de ce COREN est d'évaluer les connaissances du cadet des sujets d'aviation tels que les principes de vol, les moteurs d'avion, la météorologie et la navigation.

RESSOURCES

- COREN des sujets sur l'aviation - évaluation combinée,
- des stylos et des crayons.

DÉROULEMENT DE L'ACTIVITÉ D'ÉVALUATION

Cette évaluation doit se dérouler dans une salle de classe. Les pupitres doivent être espacés autant que possible.



Les connaissances des cadets s'évaluent selon les critères suivants :

- **Non réalisée.** Moins de 60 pour cent.
- **Réalisée avec difficulté.** De 60 à 74 pour cent.
- **Réalisée sans difficulté.** De 75 à 89 pour cent.
- **Norme dépassée.** De 90 à 100 pour cent.

Unofficial convenience copy of A-CR-CCP-804/PG-002, cached 2026-11-08 from https://app.cadets.gc.ca/cadet-publications/A-CR-CCP-804-PG-002/A-CR-CCP-804-PG-002.pdf.
Verify against the official publication.

INSTRUCTIONS SUR L'ACTIVITÉ D'ÉVALUATION

1. Remettre à chaque cadet un stylo ou un crayon.

2. Distribuer l'outil d'évaluation à chaque cadet, face vers le haut, et leur demander de ne pas commencer avant que vous le leur disiez.

3. Expliquer la structure de l'outil d'évaluation.

4. Demander aux cadets d'écrire leur nom au haut de l'outil d'évaluation.

5. Demander aux cadets de remplir l'outil d'évaluation.

6. Donner un avertissement de 10 minutes aux cadets.

7. Donner un avertissement de 5 minutes aux cadets.

8. Ramasser les outils d'évaluation.

INSTRUCTIONS SUBSÉQUENTES À L'ÉVALUATION

INSCRIPTION DES RÉSULTATS DE L'ÉVALUATION

Le résultat global du COREN de l'évaluation combinée des sujets en aviation doit être inscrit au dossier de qualification du niveau de qualification quatre qui se trouve au chapitre 3, annexe C.

DONNER UNE RÉTROACTION D'ÉVALUATION

Informer chaque cadet de la note qu'il a obtenue. Aucune rétroaction n'est nécessaire pour les cadets qui obtiennent 60 pour cent ou plus sur l'outil d'évaluation. Les cadets qui obtiennent un résultat en-dessous de 60 pour cent feront l'objet d'une rétroaction individuelle. Ces cadets devront reprendre l'examen. Les cadets qui doivent reprendre l'examen doivent recevoir des leçons particulières avant l'examen de reprise. Le contenu de la séance de tutorat varie selon le cadet. L'objectif de cette séance est de réviser les erreurs faites sur l'évaluation initiale et de préparer le cadet à l'examen de reprise.

Unofficial convenience copy of A-CR-CCP-804/PG-002, cached 2026-11-08 from https://app.cadets.gc.ca/cadet-publications/A-CR-CCP-804-PG-002/A-CR-CCP-804-PG-002.pdf.
Verify against the official publication.

COREN DES SUJETS SUR L'AVIATION – ÉVALUATION COMBINÉE

Nom du cadet : _____ Date : _____

Partie A – Choix multiples (43 points)

1. La couche d'air très mince sur la surface de l'aile est appelée la couche _____.

   - de transition,
   - limite,
   - turbulente,
   - laminaire.

2. Les profils aérodynamiques conventionnels sont généralement plus épais à _____ pour cent de la corde.

   - 15.
   - 25.
   - 50.
   - 65.

3. Les profils aérodynamiques à flux laminaire réduisent la traînée en maintenant le flux d'air _____ au travers d'un pourcentage plus grand de la _____.

   - turbulent, corde,
   - turbulent, envergure,
   - laminaire, corde,
   - laminaire, envergure.

4. L'allongement est calculé en :

   - divisant l'envergure par la corde moyenne,
   - divisant la corde moyenne par l'envergure,
   - divisant la masse par le coefficient de portance,
   - divisant la masse par le coefficient de traînée.

5. Diminuer l'angle d'incidence à l'extrémité de l'aile s'appelle :

   - la correction,
   - le grossissement,
   - le gauchissement,
   - l'augmentation.

Unofficial convenience copy of A-CR-CCP-804/PG-002, cached 2026-11-08 from https://app.cadets.gc.ca/cadet-publications/A-CR-CCP-804-PG-002/A-CR-CCP-804-PG-002.pdf.
Verify against the official publication.

6. Lequel des choix suivants n’est pas une modification de l’extrémité de l’aile destinée à augmenter la portance ou à diminuer la traînée?

- les réservoirs de bout d’aile,
- les plaques de saumon d’aile,
- saumon d’aile rabattu,
- les cloisons d’aile.

7. Les gouvernes secondaires qui se déplacent vers l’avant du bord d’attaque à des angles d’attaque élevés s’appellent des :

- becs de bord d’attaque,
- volets,
- cloisons de décrochage,
- fentes.

8. Les passages intégrés à l’aile qui ont un effet sur l’écoulement de l'air à l'exemple des becs de bord d'attaque s'appellent des :

- becs de bord d’attaque,
- volets,
- cloisons de décrochage,
- fentes.

9. La courbure d’un profil aérodynamique s’appelle aussi :

- la corde,
- l’envergure,
- la nervure,
- la cambrure.

10. Quels arcs à code de couleur se trouvent sur le tachymètre?

- Verts, oranges et rouges.
- Bleus, rouges et verts.
- Verts, jaunes et rouges.
- Noirs, blancs et rouges.

11. L’altimètre est à la fois raccordé à la source de pression de Pitot et à la prise statique.

- Vrai.
- Faux.

12. Les erreurs de densité dans l’anémomètre sont dues à :

- une augmentation de la température de l’air à mesure que la densité augmente,
- une diminution de la température de l’air à mesure que l’altitude diminue,

Unofficial convenience copy of A-CR-CCP-804/PG-002, cached 2026-11-08 from https://app.cadets.gc.ca/cadet-publications/A-CR-CCP-804-PG-002/A-CR-CCP-804-PG-002.pdf.
Verify against the official publication.

- aux blocages du circuit statique du système Pitot en raison de la densité de l’air,
- une diminution de la densité de l’air à mesure que l’altitude augmente.

13. La CAS (VC) compensée pour le facteur de compressibilité est :

- CAS (VC).
- IAS (VI).
- TAS (VV).
- EAS (VE).

14. Si le calage altimétrique n'est pas corrigé lors d'un vol dans une zone de pression qui est relativement plus basse, l'altimètre indiquera :

- une altitude plus basse que l’altitude réelle,
- une altitude plus élevée que l’altitude réelle,
- l’altitude correcte, pourvu que le pilote maintienne une vitesse constante,
- l’altitude correcte, pourvu que le pilote maintienne un angle constant d’inclinaison.

15. L’altitude densité est :

- l’altitude indiquée sur l’altimètre lorsqu’il est réglé à 29.92 pouces de mercure,
- la hauteur effective au-dessus de la surface terrestre,
- l’altitude-pression corrigée pour la température,
- l’altitude-pression corrigée pour les erreurs absolues.

16. Le variomètre mesure la vitesse de variation de la pression statique et indique si l’altitude augmente ou diminue.

- Vrai,
- Faux.

17. La précession est :

- la tendance qu’a un corps en rotation sur lequel on applique une force perpendiculairement à son plan de rotation, de tourner de 90 degrés par rapport à son axe de rotation dans le même sens que la rotation, pour finir sur un nouveau plan de rotation parallèle à la force appliquée,
- la tendance qu’a un objet en rotation de se maintenir dans son plan de rotation,
- la tendance qu’a un corps en rotation sur lequel on applique une force parallèlement à son plan de rotation, de tourner de 90 degrés par rapport à son axe de rotation dans le même sens que la rotation, pour finir sur un nouveau plan de rotation perpendiculaire à la force appliquée,
- la tendance qu’a un objet en rotation de se déplacer de son plan de rotation.

18. Le nombre de Mach se calcule en :

- divisant la vitesse du son par la vitesse indiquée.
- multipliant la vitesse du son par la vitesse indiquée.

Unofficial convenience copy of A-CR-CCP-804/PG-002, cached 2026-11-08 from https://app.cadets.gc.ca/cadet-publications/A-CR-CCP-804-PG-002/A-CR-CCP-804-PG-002.pdf.
Verify against the official publication.

- divisant la vitesse indiquée par la vitesse du son.
- multipliant la vitesse indiquée par la vitesse du son et en ajoutant l'inverse de l'indice de Mach.

19. Que fait le clapet sélecteur de carburant qu'utilise le pilote?

- Transfère le carburant.
- Sélectionne le réservoir de carburant désiré et d'où le carburant sera aspiré.
- Interrompt l'écoulement du carburant en provenance des réservoirs.
- B et C.

20. Le déplacement vers l'avant de la manette des gaz permet de fermer le robinet de débit, diminuant la quantité du mélange de carburant et d'air, et d'augmenter la puissance produite par le moteur.

- Vrai.
- Faux.

21. Quels sont les deux indicateurs qui permettent de mesurer les propriétés de l'huile moteur?

- Le manomètre d'huile et la jauge de température des têtes de cylindre.
- Les jauges de température d'huile et de température de l'air extérieur.
- Le manomètre d'huile et la jauge de température d'huile.
- Les jauges de température et de viscosité de l'huile.

22. Qu'est-ce qui est maintenu au travers de la majeure partie du diamètre de l'hélice à l'aide de la variation des sections du profil et de l'angle d'attaque?

- Le pas.
- La traînée.
- La traction.
- Le dièdre.

23. Qu'appelle-t-on la distance parcourue vers l'avant par une hélice en un tour?

- Le pas.
- La traînée.
- La traction.
- Le dièdre.

24. Quelle indication sera indiquée sur le manomètre de pression d'admission lorsque le moteur n'est pas en marche?

- La puissance du moteur.
- La pression atmosphérique.
- La température de l'air.
- La pression de compression.

Unofficial convenience copy of A-CR-CCP-804/PG-002, cached 2026-11-08 from https://app.cadets.gc.ca/cadet-publications/A-CR-CCP-804-PG-002/A-CR-CCP-804-PG-002.pdf.
Verify against the official publication.

25. Qu'est ce qui arrive à un moteur à mesure que l'altitude augmente et que l'air devient moins dense?

- La puissance augmente.
- La puissance demeure stable.
- La puissance diminue.
- Le moteur s'arrête.

26. Quel effet la friction de la surface peut avoir sur les vents?

- Aucun.
- Elle force les vents à reculer et à virer.
- Elle augmente la vitesse des vents.
- Elle produit des vitesses de vent inférieures à celle prévues par le gradient barométrique.

27. Une masse d'air est une grande section de la troposphère avec des propriétés uniformes de _____ et d' _____ à l'_____.

- température, pression, horizontale.
- pression, humidité, horizontale.
- température, humidité, horizontale.
- température, humidité, verticale.

28. Un vent catabatique :

- est le terme pour désigner les vents descendants qui soufflent à partir d'une altitude élevée et descendent en pente vers les vallées situées plus bas.
- est le terme pour désigner les vents ascendants qui soufflent à partir des vallées vers une altitude plus élevée.
- est le terme pour désigner les vents qui soufflent à partir des terres vers les grandes étendues d'eau.
- est le terme pour désigner les vents qui soufflent à partir des grandes étendues d'eau vers les terres.

29. Un vent anabatique :

- est le terme pour désigner les vents descendants qui soufflent à partir d'une altitude élevée et descendent en pente vers les vallées situées plus bas.
- est le terme pour désigner les vents ascendants qui soufflent à partir des vallées vers une altitude plus élevée.
- est le terme pour désigner les vents qui soufflent à partir des terres vers les grandes étendues d'eau.
- est le terme pour désigner les vents qui soufflent à partir des grandes étendues d'eau vers les terres.

30. Une rafale est :

- un changement graduel de la direction du vent accompagné par un changement en altitude.
- un changement rapide et irrégulier de la vitesse du vent.
- un changement régulier et prévisible de la vitesse du vent.
- considérée peu importante dans une instruction portant sur la météorologie.

Unofficial convenience copy of A-CR-CCP-804/PG-002, cached 2026-11-08 from https://app.cadets.gc.ca/cadet-publications/A-CR-CCP-804-PG-002/A-CR-CCP-804-PG-002.pdf.
Verify against the official publication.

31. Les trois facteurs principaux qui déterminent les conditions météorologiques dans une masse d'air sont :

- le contenu en humidité, la température et la stabilité de l'air.
- la présence de noyaux de condensation, de pression ambiante et de l'altitude de la couche isotherme.
- le contenu en humidité, le processus de refroidissement et l'altitude de la couche isotherme.
- le contenu en humidité, le processus de refroidissement et la stabilité de l'air.

32. En conditions d'air stable :

- Des nuages stratiformes et une faible visibilité sont habituels.
- Des nuages cumuliformes et une bonne visibilité sont habituels.

33. En conditions d'air instable :

- Des nuages stratiformes et une faible visibilité sont habituels.
- Des nuages cumuliformes et une bonne visibilité sont habituels.

34. Une masse d'air _____ est plus dense et tend donc à _____et couper l'air _____ qui _____ par-dessus l'air froid.

- chaud, descendre, froid, remontera.
- froid, descendre, chaud, remontera.
- froid, remonter, chaud, descendra.
- chaud, remonter, froid, descendra.

35. Le chemin le plus court entre deux points sur la surface de la Terre est représenté par :

- une loxodromie,
- le cap vrai,
- le méridien magnétique,
- un grand cercle.

36. La différence d'angle entre le cap vrai et le cap magnétique est :

- la variation,
- l'inclinaison magnétique,
- la déviation,
- l'erreur de changement.

37. Un cap compas est :

- le cap magnétique moins la déviation ouest,
- le cap magnétique plus la déviation ouest,
- le cap vrai moins la déviation ouest,
- le cap vrai plus la déviation ouest.

Unofficial convenience copy of A-CR-CCP-804/PG-002, cached 2026-11-08 from https://app.cadets.gc.ca/cadet-publications/A-CR-CCP-804-PG-002/A-CR-CCP-804-PG-002.pdf.
Verify against the official publication.

38. Les lignes tracées sur une carte pour joindre plusieurs endroits de variation identique sont :

- des isobares,
- des lignes isogones,
- des lignes agones.
- des loxodromies.

39. Dans le cas de caps est et ouest, la décélération amène le compas à indiquer un changement de cap vers :

- le nord,
- le sud,
- l'est,
- l'ouest.

40. Les méridiens de longitude sont :

- mesurés à partir du degré zéro jusqu'au 90e degré à l'est et à l'ouest du méridien origine,
- des demis grands cercles qui relient les pôles géographiques de la Terre,
- mesurés en heures, en minutes et en secondes,
- toutes ces réponses.

41. Les parallèles de latitude sont :

- des cercles à la surface de la Terre qui sont parallèles à l'équateur,
- mesurés du zéro au 90e degré au nord et au sud de l'équateur,
- mesurés en degrés, minutes et secondes,
- toutes ces réponses.

42. L'avantage de suivre une loxodromie est :

- qu'elle représente le chemin le plus court entre deux points sur la surface de la Terre,
- qu'elle peut être suivie à des altitudes plus élevées que les orthodromies,
- que la direction est constante, ce qui permet à un navigateur de suivre un cap constant,
- qu'elle représente le chemin le plus économique en carburant, notamment lorsqu'on se déplace d'est en ouest.

43. Les lignes qui relient des endroits de variation magnétique zéro sont :

- des lignes agones,
- des lignes isogones,
- des isobares,
- des lignes de longitude.

Unofficial convenience copy of A-CR-CCP-804/PG-002, cached 2026-11-08 from https://app.cadets.gc.ca/cadet-publications/A-CR-CCP-804-PG-002/A-CR-CCP-804-PG-002.pdf.
Verify against the official publication.

Partie B – Schéma (7 points)

1. Identifiez les parties suivantes sur le schéma ci-dessous.

    - Réservoir gauche
    - Réservoir droit
    - Trou d’aération
    - Clapet sélecteur
    - Pompe d’amorce
    - Filtre
    - Carburateur

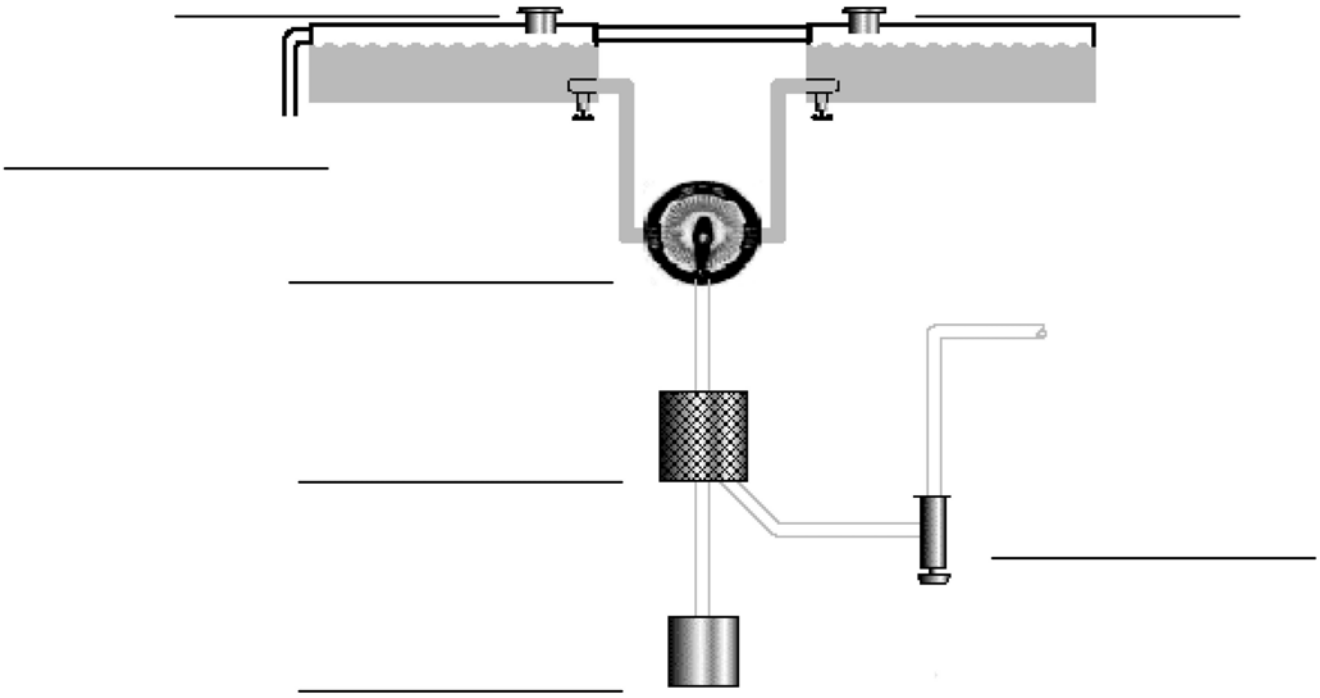

Ce formulaire doit être reproduit sur place.

Unofficial convenience copy of A-CR-CCP-804/PG-002, cached 2026-11-08 from https://app.cadets.gc.ca/cadet-publications/A-CR-CCP-804-PG-002/A-CR-CCP-804-PG-002.pdf.
Verify against the official publication.

CORÉN DES SUJETS SUR L'AVIATION – ÉVALUATION COMBINÉE CORRIGÉ

Partie A – Choix multiples (43 points)

1. La couche d'air très mince sur la surface de l'aile est appelée la couche _____.

- de transition,
- **limite,**
- turbulente,
- laminaire.

2. Les profils aérodynamiques conventionnels sont généralement plus épais à _____ pour cent de la corde.

- 15.
- **25.**
- 50.
- 65.

3. Les profils aérodynamiques à flux laminaire réduisent la traînée en maintenant le flux d'air _____ au travers d'un pourcentage plus grand de la _____.

- turbulent, corde,
- turbulent, envergure,
- **laminaire, corde,**
- laminaire, envergure.

4. L'allongement est calculé en :

- **divisant l'envergure par la corde moyenne,**
- divisant la corde moyenne par l'envergure,
- divisant la masse par le coefficient de portance,
- divisant la masse par le coefficient de traînée.

5. Diminuer l'angle d'incidence à l'extrémité de l'aile s'appelle :

- la correction,
- le grossissement,
- **le gauchissement,**
- l'augmentation.

Unofficial convenience copy of A-CR-CCP-804/PG-002, cached 2026-11-08 from https://app.cadets.gc.ca/cadet-publications/A-CR-CCP-804-PG-002/A-CR-CCP-804-PG-002.pdf.
Verify against the official publication.

6. Lequel des choix suivants n’est pas une modification de l’extrémité de l’aile destinée à augmenter la portance ou à diminuer la traînée?

- les réservoirs de bout d’aile,
- les plaques de saumon d’aile,
- saumon d’aile rabattu,
- **les cloisons d’aile.**

7. Les gouvernes secondaires qui se déplacent vers l’avant du bord d’attaque à des angles d’attaque élevés s’appellent des :

- **becs de bord d’attaque,**
- volets,
- cloisons de décrochage,
- fentes.

8. Les passages intégrés à l’aile qui ont un effet sur l’écoulement de l'air à l'exemple des becs de bord d'attaque s'appellent des :

- becs de bord d’attaque,
- volets,
- cloisons de décrochage,
- **fentes.**

9. La courbure d’un profil aérodynamique s’appelle aussi :

- la corde,
- l’envergure,
- la nervure,
- **la cambrure.**

10. Quels arcs à code de couleur se trouvent sur le tachymètre?

- Verts, oranges et rouges.
- Bleus, rouges et verts.
- **Verts, jaunes et rouges.**
- Noirs, blancs et rouges.

11. L’altimètre est à la fois raccordé à la source de pression de Pitot et à la prise statique.

- Vrai.
- **Faux.**

Unofficial convenience copy of A-CR-CCP-804/PG-002, cached 2026-11-08 from https://app.cadets.gc.ca/cadet-publications/A-CR-CCP-804-PG-002/A-CR-CCP-804-PG-002.pdf.
Verify against the official publication.

12. Les erreurs de densité dans l’anémomètre sont dues à :

- une augmentation de la température de l’air à mesure que la densité augmente,
- une diminution de la température de l’air à mesure que l’altitude diminue,
- aux blocages du circuit statique du système Pitot en raison de la densité de l’air,
- **une diminution de la densité de l’air à mesure que l’altitude augmente.**

13. La CAS (VC) compensée pour le facteur de compressibilité est :

- CAS (VC).
- IAS (VI).
- TAS (VV).
- **EAS (VE).**

14. Si le calage altimétrique n'est pas corrigé lors d'un vol dans une zone de pression qui est relativement plus basse, l'altimètre indiquera :

- une altitude plus basse que l’altitude réelle,
- **une altitude plus élevée que l’altitude réelle,**
- l’altitude correcte, pourvu que le pilote maintienne une vitesse constante,
- l’altitude correcte, pourvu que le pilote maintienne un angle constant d’inclinaison.

15. L’altitude-densité est :

- l’altitude indiquée sur l’altimètre lorsqu’il est réglé à 29.92 pouces de mercure,
- la hauteur effective au-dessus de la surface terrestre,
- **l’altitude-pression corrigée pour la température,**
- l’altitude-pression corrigée pour les erreurs absolues.

16. Le variomètre mesure la vitesse de variation de la pression statique et indique si l’altitude augmente ou diminue.

- **Vrai.**
- Faux.

17. La précession est :

- **la tendance qu’a un corps en rotation sur lequel on applique une force perpendiculairement à son plan de rotation, de tourner de 90 degrés par rapport à son axe de rotation dans le même sens que la rotation, pour finir sur un nouveau plan de rotation parallèle à la force appliquée,**
- la tendance qu’a un objet en rotation de se maintenir dans son plan de rotation,
- la tendance qu’a un corps en rotation sur lequel on applique une force parallèlement à son plan de rotation, de tourner de 90 degrés par rapport à son axe de rotation dans le même sens que la rotation, pour finir sur un nouveau plan de rotation perpendiculaire à la force appliquée,
- la tendance qu’a un objet en rotation de se déplacer de son plan de rotation.

Unofficial convenience copy of A-CR-CCP-804/PG-002, cached 2026-11-08 from https://app.cadets.gc.ca/cadet-publications/A-CR-CCP-804-PG-002/A-CR-CCP-804-PG-002.pdf.
Verify against the official publication.

18. Le nombre de Mach se calcule en :

- divisant la vitesse du son par la vitesse indiquée,
- multipliant la vitesse du son par la vitesse indiquée,
- **divisant la vitesse indiquée par la vitesse du son,**
- multipliant la vitesse indiquée par la vitesse du son et en ajoutant l'inverse de l'indice de Mach.

19. Que fait le clapet sélecteur de carburant qu'utilise le pilote?

- Transfère le carburant.
- Sélectionne le réservoir de carburant désiré et d'où le carburant sera aspiré.
- Interrompt l'écoulement du carburant en provenance des réservoirs.
- **B et C.**

20. Le déplacement vers l'avant de la manette des gaz permet de fermer le robinet de débit, diminuant la quantité du mélange de carburant et d'air, et d'augmenter la puissance produite par le moteur.

- Vrai.
- **Faux.**

21. Quels sont les deux indicateurs qui permettent de mesurer les propriétés de l'huile moteur?

- Le manomètre d'huile et la jauge de température des têtes de cylindre.
- Les jauges de température d'huile et de température de l'air extérieur.
- **Le manomètre d'huile et la jauge de température d'huile.**
- Les jauges de température et de viscosité de l'huile.

22. Qu'est-ce qui est maintenu au travers de la majeure partie du diamètre de l'hélice à l'aide de la variation des sections du profil et de l'angle d'attaque?

- Le pas.
- La traînée.
- **La traction.**
- Le dièdre.

23. Qu'appelle-t-on la distance parcourue vers l'avant par une hélice en un tour?

- **Le pas.**
- La traînée.
- La traction.
- Le dièdre.

Unofficial convenience copy of A-CR-CCP-804/PG-002, cached 2026-11-08 from https://app.cadets.gc.ca/cadet-publications/A-CR-CCP-804-PG-002/A-CR-CCP-804-PG-002.pdf.
Verify against the official publication.

24. Quelle indication sera indiquée sur le manomètre de pression d'admission lorsque le moteur n'est pas en marche?

- La puissance du moteur.
- **La pression atmosphérique.**
- La température de l'air.
- La pression de compression.

25. Qu'est ce qui arrive à un moteur à mesure que l'altitude augmente et que l'air devient moins dense?

- La puissance augmente.
- La puissance demeure stable.
- **La puissance diminue.**
- Le moteur s'arrête.

26. Quel effet la friction de la surface peut avoir sur les vents?

- Aucun.
- Elle force les vents à reculer et à virer.
- Elle augmente la vitesse des vents.
- **Elle produit des vitesses de vent inférieures à celle prévues par le gradient barométrique.**

27. Une masse d'air est une grande section de la troposphère avec des propriétés uniformes de _____ et d' _____ à l'_____.

- température, pression, horizontale,
- pression, humidité, horizontale,
- **température, humidité, horizontale.**
- température, humidité, verticale.

28. Un vent catabatique :

- **est le terme pour désigner les vents descendants qui soufflent à partir d'une altitude élevée et descendent en pente vers les vallées situées plus bas.**
- est le terme pour désigner les vents ascendants qui soufflent à partir des vallées vers une altitude plus élevée.
- est le terme pour désigner les vents qui soufflent à partir des terres vers les grandes étendues d'eau.
- est le terme pour désigner les vents qui soufflent à partir des grandes étendues d'eau vers les terres.

29. Un vent anabatique :

- est le terme pour désigner les vents descendants qui soufflent à partir d'une altitude élevée et descendent en pente vers les vallées situées plus bas.
- **est le terme pour désigner les vents ascendants qui soufflent à partir des vallées vers une altitude plus élevée.**
- est le terme pour désigner les vents qui soufflent à partir des terres vers les grandes étendues d'eau.
- est le terme pour désigner les vents qui soufflent à partir des grandes étendues d'eau vers les terres.

Unofficial convenience copy of A-CR-CCP-804/PG-002, cached 2026-11-08 from https://app.cadets.gc.ca/cadet-publications/A-CR-CCP-804-PG-002/A-CR-CCP-804-PG-002.pdf.
Verify against the official publication.

30. Une rafale est :

- un changement graduel de la direction du vent accompagné par un changement en altitude.
- **un changement rapide et irrégulier de la vitesse du vent.**
- un changement régulier et prévisible de la vitesse du vent.
- considérée peu importante dans une instruction portant sur la météorologie.

31. Les trois facteurs principaux qui déterminent les conditions météorologiques dans une masse d'air sont :

- le contenu en humidité, la température et la stabilité de l'air.
- la présence de noyaux de condensation, de pression ambiante et de l'altitude de la couche isotherme.
- le contenu en humidité, le processus de refroidissement et l'altitude de la couche isotherme.
- **le contenu en humidité, le processus de refroidissement et la stabilité de l'air.**

32. En conditions d'air stable :

- **Des nuages stratiformes et une faible visibilité sont habituels.**
- Des nuages cumuliformes et une bonne visibilité sont habituels.

33. En conditions d'air instable :

- Des nuages stratiformes et une faible visibilité sont habituels.
- **Des nuages cumuliformes et une bonne visibilité sont habituels.**

34. Une masse d'air _____ est plus dense et tend donc à _____et couper l'air _____ qui _____ par-dessus l'air froid.

- chaud, descendre, froid, remontera.
- **froid, descendre, chaud, remontera.**
- froid, remonter, chaud, descendra.
- chaud, remonter, froid, descendra.

35. Le chemin le plus court entre deux points sur la surface de la Terre est représenté par :

- une loxodromie,
- le cap vrai,
- le méridien magnétique,
- **un grand cercle,**

36. La différence d'angle entre le cap vrai et le cap magnétique est :

- **la variation,**
- l'inclinaison magnétique,
- la déviation,
- l'erreur de changement.

Unofficial convenience copy of A-CR-CCP-804/PG-002, cached 2026-11-08 from https://app.cadets.gc.ca/cadet-publications/A-CR-CCP-804-PG-002/A-CR-CCP-804-PG-002.pdf.
Verify against the official publication.

37. Un cap compas est :

- le cap magnétique moins la déviation ouest,
- **le cap magnétique plus la déviation ouest,**
- le cap vrai moins la déviation ouest,
- le cap vrai plus la déviation ouest.

38. Les lignes tracées sur une carte pour joindre plusieurs endroits de variation identique sont :

- des isobares,
- **des lignes isogones,**
- des lignes agones,
- des loxodromies.

39. Dans le cas de caps est et ouest, la décélération amène le compas à indiquer un changement de cap vers :

- le nord,
- **le sud,**
- l'est,
- l'ouest.

40. Les méridiens de longitude sont :

- mesurés à partir du degré zéro jusqu'au 90e degré à l'est et à l'ouest du méridien origine,
- **des demis grands cercles qui relient les pôles géographiques de la Terre,**
- mesurés en heures, en minutes et en secondes,
- toutes ces réponses.

41. Les parallèles de latitude sont :

- des cercles à la surface de la Terre qui sont parallèles à l'équateur,
- mesurés du zéro au 90e degré au nord et au sud de l'équateur,
- mesurés en degrés, minutes et secondes,
- **toutes ces réponses.**

42. L'avantage de suivre une loxodromie est :

- qu'elle représente le chemin le plus court entre deux points sur la surface de la Terre,
- qu'elle peut être suivie à des altitudes plus élevées que les orthodromies,
- **que la direction est constante, ce qui permet à un navigateur de suivre un cap constant,**
- qu'elle représente le chemin le plus économique en carburant, notamment lorsqu'on se déplace d'est en ouest.

Unofficial convenience copy of A-CR-CCP-804/PG-002, cached 2026-11-08 from https://app.cadets.gc.ca/cadet-publications/A-CR-CCP-804-PG-002/A-CR-CCP-804-PG-002.pdf.
Verify against the official publication.

43. Les lignes qui relient des endroits de variation magnétique zéro sont :

- **des lignes agones,**
- des lignes isogones,
- des isobares,
- des lignes de longitude.

Unofficial convenience copy of A-CR-CCP-804/PG-002, cached 2026-11-08 from https://app.cadets.gc.ca/cadet-publications/A-CR-CCP-804-PG-002/A-CR-CCP-804-PG-002.pdf.
Verify against the official publication.

Partie B – Schéma (7 points)

1. Identifiez les parties suivantes sur le schéma ci-dessous.
   a. Réservoir gauche
   b. Réservoir droit
   c. Trou d'aération
   d. Clapet sélecteur
   e. Pompe d'amorce
   f. Filtre
   g. Carburateur

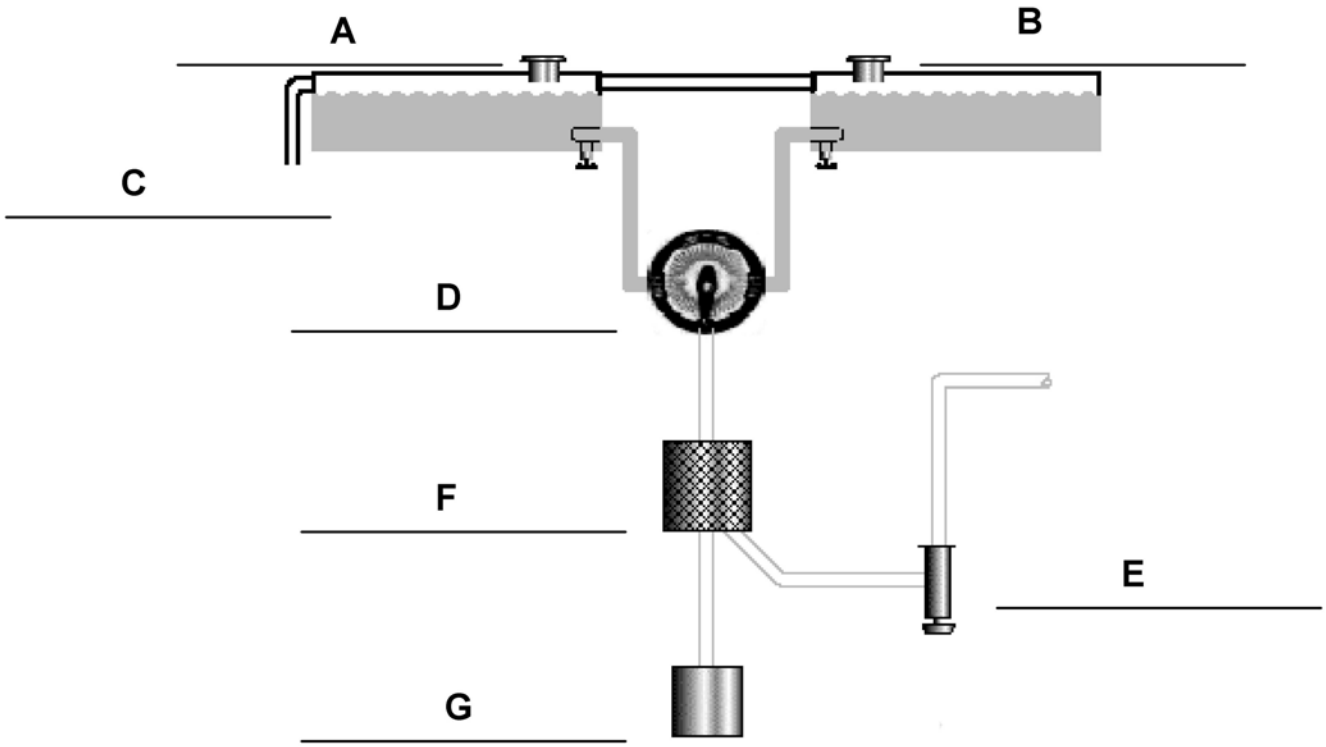

Unofficial convenience copy of A-CR-CCP-804/PG-002, cached 2026-11-08 from https://app.cadets.gc.ca/cadet-publications/A-CR-CCP-804-PG-002/A-CR-CCP-804-PG-002.pdf.
Verify against the official publication.

COREN DES SUJETS SUR L'AVIATION – ÉVALUATION COMBINÉE REPRISE

Nom du cadet : _____ Date : _____

Partie A – Choix multiples (45 points)

1. Les profils aérodynamiques conventionnels sont généralement plus épais à _____ pour cent de la corde.

- 15.
- 25.
- 50.
- 65.

2. Les profils aérodynamiques à flux laminaire réduisent la traînée en maintenant le flux d'air _____ au travers d'un pourcentage plus grand de la _____.

- turbulent, corde,
- turbulent, envergure,
- laminaire, corde,
- laminaire, envergure.

3. L'allongement est calculé en :

- divisant l'envergure par la corde moyenne,
- divisant la corde moyenne par l'envergure,
- divisant la masse par le coefficient de portance,
- divisant la masse par le coefficient de traînée.

4. Augmenter l'angle d'incidence à l'extrémité de l'aile s'appelle :

- le gauchissement,
- le grossissement,
- la correction,
- l'augmentation.

5. Lequel des choix suivants n'est pas une modification de l'extrémité de l'aile destinée à augmenter la portance ou à diminuer la traînée?

- les réservoirs de bout d'aile,
- les plaques de saumon d'aile,
- saumon d'aile rabattu,
- les cloisons d'aile.

Unofficial convenience copy of A-CR-CCP-804/PG-002, cached 2026-11-08 from https://app.cadets.gc.ca/cadet-publications/A-CR-CCP-804-PG-002/A-CR-CCP-804-PG-002.pdf.
Verify against the official publication.

6. Les gouvernes secondaires qui se déplacent vers l'avant du bord d'attaque à des angles d'attaque élevés s'appellent des :

- becs de bord d'attaque,
- volets,
- cloisons de décrochage,
- fentes.

7. Les passages intégrés à l'aile qui ont un effet sur l'écoulement de l'air à l'exemple des becs de bord d'attaque s'appellent des :

- becs de bord d'attaque,
- volets,
- cloisons de décrochage,
- fentes.

8. En plus de créer la portance, les volets créent aussi :

- de la traction,
- du poids.
- de la compensation,
- de la traînée.

9. La courbure d'un profil aérodynamique s'appelle aussi :

- la corde,
- l'envergure,
- la nervure,
- la cambrure.

10. La pression Pitot est la pression atmosphérique à l'extérieur d'un aéronef, qui n'est pas influencée par une turbulence ou un mouvement.

- Vrai.
- Faux.

11. L'anémomètre est à la fois raccordé à la source de pression de Pitot et à la prise statique.

- Vrai.
- Faux.

12. Les erreurs de densité dans l'anémomètre sont dues à :

- une augmentation de la température de l'air à mesure que la densité augmente,
- une diminution de la température de l'air à mesure que l'altitude diminue,
- aux blocages du circuit statique du système Pitot en raison de la densité de l'air,
- une diminution de la densité de l'air à mesure que l'altitude augmente.

Unofficial convenience copy of A-CR-CCP-804/PG-002, cached 2026-11-08 from https://app.cadets.gc.ca/cadet-publications/A-CR-CCP-804-PG-002/A-CR-CCP-804-PG-002.pdf.
Verify against the official publication.

13. La CAS (VC) compensée pour le facteur de compressibilité est :

- CAS (VC).
- IAS (VI).
- TAS (VV).
- EAS (VE).

14. Si le calage altimétrique n'est pas corrigé lors d'un vol dans une zone de pression relativement plus élevée, l'altimètre indiquera :

- une altitude plus basse que l’altitude réelle,
- une altitude plus élevée que l’altitude réelle,
- l’altitude correcte, pourvu que le pilote maintienne une vitesse constante,
- l’altitude correcte, pourvu que le pilote maintienne un angle constant d’inclinaison.

15. L’altitude densité est :

- l’altitude indiquée sur l’altimètre lorsqu’il est réglé à 29.92 pouces de mercure,
- la hauteur effective au-dessus de la surface terrestre,
- l’altitude-pression corrigée pour la température,
- l’altitude-pression corrigée pour les erreurs absolues.

16. Le variomètre mesure la vitesse de variation de la pression Pitot et indique si l’altitude augmente ou diminue.

- Vrai.
- Faux.

17. L’inertie gyroscopique est aussi appelée :

- la précession,
- la rigidité dans l’espace,
- la fluidité dans l’espace,
- la rotation.

18. La précession est :

- la tendance qu’a un corps en rotation sur lequel on applique une force perpendiculairement à son plan de rotation, de tourner de 90 degrés par rapport à son axe de rotation dans le même sens que la rotation, pour finir sur un nouveau plan de rotation parallèle à la force appliquée,
- la tendance qu’a un objet en rotation de se maintenir dans son plan de rotation,
- la tendance qu’a un corps en rotation sur lequel on applique une force parallèlement à son plan de rotation, de tourner de 90 degrés par rapport à son axe de rotation dans le même sens que la rotation, pour finir sur un nouveau plan de rotation perpendiculaire à la force appliquée,
- la tendance qu’a un objet en rotation de se déplacer de son plan de rotation.

Unofficial convenience copy of A-CR-CCP-804/PG-002, cached 2026-11-08 from https://app.cadets.gc.ca/cadet-publications/A-CR-CCP-804-PG-002/A-CR-CCP-804-PG-002.pdf.
Verify against the official publication.

19. Où le réservoir de carburant doit-il être placé dans un système d'alimentation par gravité?

- Au-dessus du carburateur.
- Sous le carburateur.
- En ligne avec le carburateur.
- Sous le centre de gravité.

20. Que fait le clapet sélecteur de carburant qu'utilise le pilote?

- Transfère le carburant.
- Sélectionne le réservoir de carburant désiré et d'où le carburant sera aspiré.
- Interrompt l'écoulement du carburant en provenance des réservoirs.
- B et C.

21. Le déplacement vers l'avant de la manette permet d'ouvrir la soupape papillon, augmentant la quantité du mélange de carburant et d'air, et d'augmenter la puissance produite par le moteur.

- Vrai.
- Faux.

22. Quels sont les deux indicateurs qui permettent de mesurer les propriétés de l'huile moteur?

- Le manomètre d'huile et la jauge de température des têtes de cylindres.
- Les jauges de température d'huile et de température de l'air extérieur.
- Le manomètre d'huile et la jauge de température d'huile.
- Les jauges de température et de viscosité de l'huile.

23. Qu'est-ce qui est maintenu au travers de la majeure partie du diamètre de l'hélice à l'aide de la variation des sections du profil et de l'angle d'attaque?

- Le pas.
- La traînée.
- La traction.
- Le dièdre.

24. Qu'appelle-t-on la distance parcourue vers l'avant par une hélice en un tour?

- Le pas.
- La traînée.
- La traction.
- Le dièdre.

25. Quels arcs à code de couleur se trouvent sur le tachymètre?

- Verts, oranges et rouges.
- Bleus, rouges et verts.

Unofficial convenience copy of A-CR-CCP-804/PG-002, cached 2026-11-08 from https://app.cadets.gc.ca/cadet-publications/A-CR-CCP-804-PG-002/A-CR-CCP-804-PG-002.pdf.
Verify against the official publication.

- Verts, jaunes et rouges.
- Noirs, blancs et rouges.

26. Quelle indication sera indiquée sur le manomètre de pression d'admission lorsque le moteur n'est pas en marche?

- La puissance du moteur.
- La pression atmosphérique.
- La température de l'air.
- La pression de compression.

27. Qu'est ce qui arrive à un moteur à mesure que l'altitude augmente et que l'air devient moins dense?

- La puissance augmente.
- La puissance demeure stable.
- La puissance diminue.
- Le moteur s'arrête.

28. Quel effet la friction de la surface peut avoir sur les vents?

- Aucun.
- Elle force les vents à reculer et à virer.
- Elle augmente la vitesse des vents.
- Elle produit des vitesses de vent inférieures à celle prévues par le gradient barométrique.

29. Une masse d'air est une grande section de la troposphère avec des propriétés uniformes de _____ et d' _____ à l'_____.

- température, pression, horizontale.
- pression, humidité, horizontale.
- température, humidité, horizontale.
- température, humidité, verticale.

30. Un vent catabatique :

- est le terme pour désigner les vents descendants qui soufflent à partir d'une altitude élevée et descendent en pente vers les vallées situées plus bas.
- est le terme pour désigner les vents ascendants qui soufflent à partir des vallées vers une altitude plus élevée.
- est le terme pour désigner les vents qui soufflent à partir des terres vers les grandes étendues d'eau.
- est le terme pour désigner les vents qui soufflent à partir des grandes étendues d'eau vers les terres.

31. Un vent anabatique :

- est le terme pour désigner les vents descendants qui soufflent à partir d'une altitude élevée et descendent en pente vers les vallées situées plus bas.
- est le terme pour désigner les vents ascendants qui soufflent à partir des vallées vers une altitude plus élevée.

Unofficial convenience copy of A-CR-CCP-804/PG-002, cached 2026-11-08 from https://app.cadets.gc.ca/cadet-publications/A-CR-CCP-804-PG-002/A-CR-CCP-804-PG-002.pdf.
Verify against the official publication.

- est le terme pour désigner les vents qui soufflent à partir des terres vers les grandes étendues d'eau.
- est le terme pour désigner les vents qui soufflent à partir des grandes étendues d'eau vers les terres.

32. Une rafale est :

- un changement graduel de la direction du vent accompagné par un changement en altitude.
- un changement rapide et irrégulier de la vitesse du vent.
- un changement régulier et prévisible de la vitesse du vent.
- considérée peu importante dans une instruction portant sur la météorologie.

33. Les trois facteurs principaux qui déterminent les conditions météorologiques dans une masse d'air sont :

- le contenu en humidité, la température et la stabilité de l'air.
- la présence de noyaux de condensation, de pression ambiante et de l'altitude de la couche isotherme.
- le contenu en humidité, le processus de refroidissement et l'altitude de la couche isotherme.
- le contenu en humidité, le processus de refroidissement et la stabilité de l'air.

34. En conditions d'air stable :

- Des nuages stratiformes et une faible visibilité sont habituels.
- Des nuages cumuliformes et une bonne visibilité sont habituels.

35. En conditions d'air instable :

- Des nuages stratiformes et une faible visibilité sont habituels.
- Des nuages cumuliformes et une bonne visibilité sont habituels.

36. Une masse d'air _____ est plus dense et tend donc à _____et couper l'air _____ qui _____ par-dessus l'air froid.

- chaud, descendre, froid, remontera.
- froid, descendre, chaud, remontera.
- froid, remonter, chaud, descendra.
- chaud, remonter, froid, descendra.

37. Le chemin le plus court entre deux points sur la surface de la Terre est représenté par :

- une loxodromie,
- le cap vrai,
- le méridien magnétique,
- un grand cercle,

38. La différence d'angle entre le cap vrai et le cap magnétique est :

- la variation,
- l'inclinaison magnétique,

Unofficial convenience copy of A-CR-CCP-804/PG-002, cached 2026-11-08 from https://app.cadets.gc.ca/cadet-publications/A-CR-CCP-804-PG-002/A-CR-CCP-804-PG-002.pdf.
Verify against the official publication.

- la déviation,
- l’erreur de changement.

39. Lors de changements de cap en venant du Sud, une erreur de changement de cap vers le Nord amène le compas à :

- devancer,
- indiquer correctement,
- retarder,
- aucune de ces réponses.

40. Les lignes tracées sur une carte pour joindre plusieurs endroits de variation identique sont :

- des isobares,
- des lignes isogones,
- des lignes agones,
- des loxodromies.

41. Les méridiens de longitude sont :

- mesurés à partir du degré zéro jusqu’au 90e degré à l’est et à l’ouest du méridien origine,
- des demis grands cercles qui relient les pôles géographiques de la Terre,
- mesurés en heures, en minutes et en secondes,
- toutes ces réponses.

42. Les parallèles de latitude sont :

- des cercles à la surface de la Terre qui sont parallèles à l’équateur,
- mesurés du zéro au 90e degré au nord et au sud de l’équateur,
- mesurés en degrés, minutes et secondes,
- toutes ces réponses.

43. L’avantage de suivre une orthodromie est :

- qu’elle représente le chemin le plus court entre deux points sur la surface de la Terre,
- qu’elle peut être suivie à des altitudes plus élevées que les orthodromies,
- que la direction est constante, ce qui permet à un navigateur de suivre un cap constant,
- qu’elle représente le chemin le plus économique en carburant, notamment lorsqu’on se déplace d’est en ouest.

44. La ligne de foi est :

- une ligne blanche qui indique la direction dans laquelle se dirige l’avion,
- en ligne ou parallèle à l’axe longitudinal de l’avion,
- l’endroit où la rose des vents se lit,
- toutes ces réponses.

Unofficial convenience copy of A-CR-CCP-804/PG-002, cached 2026-11-08 from https://app.cadets.gc.ca/cadet-publications/A-CR-CCP-804-PG-002/A-CR-CCP-804-PG-002.pdf.
Verify against the official publication.

45. Quel est votre cap (en degrés) si vous voler en direction nord-est?

- 45 degrés.
- 135 degrés.
- 225 degrés.
- 315 degrés.

Unofficial convenience copy of A-CR-CCP-804/PG-002, cached 2026-11-08 from https://app.cadets.gc.ca/cadet-publications/A-CR-CCP-804-PG-002/A-CR-CCP-804-PG-002.pdf.
Verify against the official publication.

Partie B – Schéma (5 points)

1. Identifiez les parties suivantes dans le schéma d'hélice ci-dessous.
    a. Traction
    b. Écoulement relatif
    c. Résultante
    d. Plan de rotation
    e. Couple

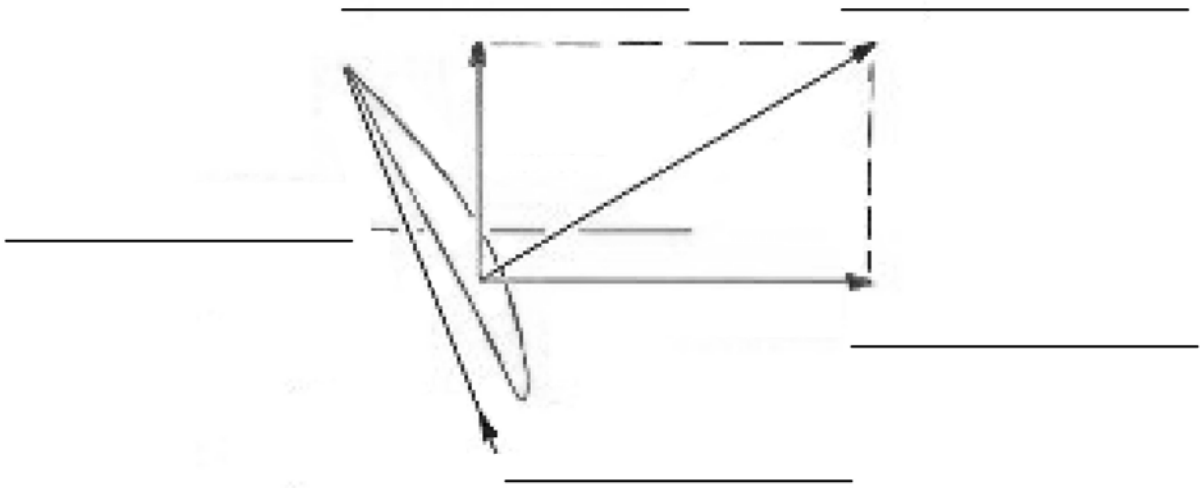

Ce formulaire doit être reproduit sur place.

Unofficial convenience copy of A-CR-CCP-804/PG-002, cached 2026-11-08 from https://app.cadets.gc.ca/cadet-publications/A-CR-CCP-804-PG-002/A-CR-CCP-804-PG-002.pdf.
Verify against the official publication.

COREN DES SUJETS SUR L'AVIATION – ÉVALUATION COMBINÉE

REPRISE – CORRIGÉ

Partie A – Choix multiples (45 points)

1. Les profils aérodynamiques conventionnels sont généralement plus épais à _____ pour cent de la corde.

- 15.
- 25.
- **50.**
- 65.

2. Les profils aérodynamiques à flux laminaire réduisent la traînée en maintenant le flux d'air _____ au travers d'un pourcentage plus grand de la _____.

- turbulent, corde,
- turbulent, envergure,
- **laminaire, corde,**
- laminaire, envergure.

3. L'allongement est calculé en :

- **divisant l'envergure par la corde moyenne,**
- divisant la corde moyenne par l'envergure,
- divisant la masse par le coefficient de portance,
- divisant la masse par le coefficient de traînée.

4. Augmenter l'angle d'incidence à l'extrémité de l'aile s'appelle :

- **le gauchissement,**
- le grossissement,
- la correction,
- l'augmentation.

5. Lequel des choix suivants n'est pas une modification de l'extrémité de l'aile destinée à augmenter la portance ou à diminuer la traînée?

- les réservoirs de bout d'aile,
- les plaques de saumon d'aile,
- saumon d'aile rabattu,
- **les cloisons d'aile.**

Unofficial convenience copy of A-CR-CCP-804/PG-002, cached 2026-11-08 from https://app.cadets.gc.ca/cadet-publications/A-CR-CCP-804-PG-002/A-CR-CCP-804-PG-002.pdf.
Verify against the official publication.

6. Les gouvernes secondaires qui se déplacent vers l'avant du bord d'attaque à des angles d'attaque élevés s'appellent des :

- **becs de bord d'attaque,**
- volets,
- cloisons de décrochage,
- fentes.

7. Les passages intégrés à l'aile qui ont un effet sur l'écoulement de l'air à l'exemple des becs de bord d'attaque s'appellent des :

- becs de bord d'attaque,
- volets,
- cloisons de décrochage,
- **fentes.**

8. En plus de créer la portance, les volets créent aussi :

- de la traction,
- du poids,
- de le compensation,
- **de la traînée.**

9. La courbure d'un profil aérodynamique s'appelle aussi :

- la corde,
- l'envergure,
- la nervure,
- **la cambrure.**

10. La pression Pitot est la pression atmosphérique à l'extérieur d'un aéronef, qui n'est pas influencée par une turbulence ou un mouvement.

- Vrai.
- **Faux.**

11. L'anémomètre est à la fois raccordé à la source de pression de Pitot et à la prise statique.

- **Vrai.**
- Faux.

12. Les erreurs de densité dans l'anémomètre sont dues à :

- une augmentation de la température de l'air à mesure que la densité augmente,
- une diminution de la température de l'air à mesure que l'altitude diminue,
- aux blocages du circuit statique du système Pitot en raison de la densité de l'air,
- **une diminution de la densité de l'air à mesure que l'altitude augmente.**

Unofficial convenience copy of A-CR-CCP-804/PG-002, cached 2026-11-08 from https://app.cadets.gc.ca/cadet-publications/A-CR-CCP-804-PG-002/A-CR-CCP-804-PG-002.pdf.
Verify against the official publication.

13. La CAS (VC) compensée pour le facteur de compressibilité est :

- **CAS (VC).**
- IAS (VI).
- TAS (VV).
- EAS (VE).

14. Si le calage altimétrique n'est pas corrigé lors d'un vol dans une zone de pression relativement plus élevée, l'altimètre indiquera :

- **une altitude plus basse que l’altitude réelle,**
- une altitude plus élevée que l’altitude réelle,
- l’altitude correcte, pourvu que le pilote maintienne une vitesse constante,
- l’altitude correcte, pourvu que le pilote maintienne un angle constant d’inclinaison.

15. L’altitude densité est :

- l’altitude indiquée sur l’altimètre lorsqu’il est réglé à 29.92 pouces de mercure,
- la hauteur effective au-dessus de la surface terrestre,
- **l’altitude-pression corrigée pour la température,**
- l’altitude-pression corrigée pour les erreurs absolues.

16. Le variomètre mesure la vitesse de variation de la pression Pitot et indique si l’altitude augmente ou diminue.

- Vrai.
- **Faux.**

17. L’inertie gyroscopique est aussi appelée :

- la précession,
- **la rigidité dans l’espace,**
- la fluidité dans l’espace,
- la rotation.

18. La précession est :

- **la tendance qu’a un corps en rotation sur lequel on applique une force perpendiculairement à son plan de rotation, de tourner de 90 degrés par rapport à son axe de rotation dans le même sens que la rotation, pour finir sur un nouveau plan de rotation parallèle à la force appliquée,**
- la tendance qu’a un objet en rotation de se maintenir dans son plan de rotation,
- la tendance qu’a un corps en rotation sur lequel on applique une force parallèlement à son plan de rotation, de tourner de 90 degrés par rapport à son axe de rotation dans le même sens que la rotation, pour finir sur un nouveau plan de rotation perpendiculaire à la force appliquée,
- la tendance qu’a un objet en rotation de se déplacer de son plan de rotation.

Unofficial convenience copy of A-CR-CCP-804/PG-002, cached 2026-11-08 from https://app.cadets.gc.ca/cadet-publications/A-CR-CCP-804-PG-002/A-CR-CCP-804-PG-002.pdf.
Verify against the official publication.

19. Où le réservoir de carburant doit-il être placé dans un système d'alimentation par gravité?

- **Au-dessus du carburateur.**
- Sous le carburateur.
- En ligne avec le carburateur.
- Sous le centre de gravité.

20. Que fait le clapet sélecteur de carburant qu'utilise le pilote?

- Transfère le carburant.
- Sélectionne le réservoir de carburant désiré et d'où le carburant sera aspiré.
- Interrompt l'écoulement du carburant en provenance des réservoirs.
- **B et C.**

21. Le déplacement vers l'avant de la manette permet d'ouvrir la soupape papillon, augmentant la quantité du mélange de carburant et d'air, et d'augmenter la puissance produite par le moteur.

- **Vrai.**
- Faux.

22. Quels sont les deux indicateurs qui permettent de mesurer les propriétés de l'huile moteur?

- Le manomètre d'huile et la jauge de température des têtes de cylindres.
- Les jauges de température d'huile et de température de l'air extérieur.
- **Le manomètre d'huile et la jauge de température d'huile.**
- Les jauges de température et de viscosité de l'huile.

23. Qu'est-ce qui est maintenu au travers de la majeure partie du diamètre de l'hélice à l'aide de la variation des sections du profil et de l'angle d'attaque?

- Le pas.
- La traînée.
- **La traction.**
- Le dièdre.

24. Qu'appelle-t-on la distance parcourue vers l'avant par une hélice en un tour?

- **Le pas.**
- La traînée.
- La traction.
- Le dièdre.

25. Quels arcs à code de couleur se trouvent sur le tachymètre?

- Verts, oranges et rouges.
- Bleus, rouges et verts.

Unofficial convenience copy of A-CR-CCP-804/PG-002, cached 2026-11-08 from https://app.cadets.gc.ca/cadet-publications/A-CR-CCP-804-PG-002/A-CR-CCP-804-PG-002.pdf.
Verify against the official publication.

- **Verts, jaunes et rouges.**
- Noirs, blancs et rouges.

26. Quelle indication sera indiquée sur le manomètre de pression d'admission lorsque le moteur n'est pas en marche?

- La puissance du moteur.
- **La pression atmosphérique.**
- La température de l'air.
- La pression de compression.

27. Qu'est ce qui arrive à un moteur à mesure que l'altitude augmente et que l'air devient moins dense?

- La puissance augmente.
- La puissance demeure stable.
- **La puissance diminue.**
- Le moteur s'arrête.

28. Quel effet la friction de la surface peut avoir sur les vents?

- Aucun.
- Elle force les vents à reculer et à virer.
- Elle augmente la vitesse des vents.
- **Elle produit des vitesses de vent inférieures à celle prévues par le gradient barométrique.**

29. Une masse d'air est une grande section de la troposphère avec des propriétés uniformes de _____ et d' _____ à l'_____.

- température, pression, horizontale.
- pression, humidité, horizontale.
- **température, humidité, horizontale.**
- température, humidité, verticale.

30. Un vent catabatique :

- **est le terme pour désigner les vents descendants qui soufflent à partir d'une altitude élevée et descendent en pente vers les vallées situées plus bas.**
- est le terme pour désigner les vents ascendants qui soufflent à partir des vallées vers une altitude plus élevée.
- est le terme pour désigner les vents qui soufflent à partir des terres vers les grandes étendues d'eau.
- est le terme pour désigner les vents qui soufflent à partir des grandes étendues d'eau vers les terres.

31. Un vent anabatique :

- est le terme pour désigner les vents descendants qui soufflent à partir d'une altitude élevée et descendent en pente vers les vallées situées plus bas.
- **est le terme pour désigner les vents ascendants qui soufflent à partir des vallées vers une altitude plus élevée.**

Unofficial convenience copy of A-CR-CCP-804/PG-002, cached 2026-11-08 from https://app.cadets.gc.ca/cadet-publications/A-CR-CCP-804-PG-002/A-CR-CCP-804-PG-002.pdf.
Verify against the official publication.

- est le terme pour désigner les vents qui soufflent à partir des terres vers les grandes étendues d'eau.
- est le terme pour désigner les vents qui soufflent à partir des grandes étendues d'eau vers les terres.

32. Une rafale est :

- un changement graduel de la direction du vent accompagné par un changement en altitude.
- **un changement rapide et irrégulier de la vitesse du vent.**
- un changement régulier et prévisible de la vitesse du vent.
- considérée peu importante dans une instruction portant sur la météorologie.

33. Les trois facteurs principaux qui déterminent les conditions météorologiques dans une masse d'air sont :

- le contenu en humidité, la température et la stabilité de l'air.
- la présence de noyaux de condensation, de pression ambiante et de l'altitude de la couche isotherme.
- le contenu en humidité, le processus de refroidissement et l'altitude de la couche isotherme.
- **le contenu en humidité, le processus de refroidissement et la stabilité de l'air.**

34. En conditions d'air stable :

- **Des nuages stratiformes et une faible visibilité sont habituels.**
- Des nuages cumuliformes et une bonne visibilité sont habituels.

35. En conditions d'air instable :

- Des nuages stratiformes et une faible visibilité sont habituels.
- **Des nuages cumuliformes et une bonne visibilité sont habituels.**

36. Une masse d'air _____ est plus dense et tend donc à _____et couper l'air _____ qui _____ par-dessus l'air froid.

- chaud, descendre, froid, remontera,
- **froid, descendre, chaud, remontera,**
- froid, remonter, chaud, descendra,
- chaud, remonter, froid, descendra.

37. Le chemin le plus court entre deux points sur la surface de la Terre est représenté par :

- une loxodromie,
- le cap vrai,
- le méridien magnétique,
- **un grand cercle.**

Unofficial convenience copy of A-CR-CCP-804/PG-002, cached 2026-11-08 from https://app.cadets.gc.ca/cadet-publications/A-CR-CCP-804-PG-002/A-CR-CCP-804-PG-002.pdf.
Verify against the official publication.

38. La différence d'angle entre le cap vrai et le cap magnétique est :

- **la variation,**
- l'inclinaison magnétique,
- la déviation,
- l'erreur de changement.

39. Lors de changements de cap en venant du Sud, une erreur de changement de cap vers le Nord amène le compas à :

- **devancer,**
- indiquer correctement,
- retarder,
- aucune de ces réponses.

40. Les lignes tracées sur une carte pour joindre plusieurs endroits de variation identique sont :

- des isobares,
- **des lignes isogones,**
- des lignes agones.
- des loxodromies.

41. Les méridiens de longitude sont :

- mesurés à partir du degré zéro jusqu'au 90e degré à l'est et à l'ouest du méridien origine,
- **des demis grands cercles qui relient les pôles géographiques de la Terre,**
- mesurés en heures, en minutes et en secondes,
- toutes ces réponses.

42. Les parallèles de latitude sont :

- des cercles à la surface de la Terre qui sont parallèles à l'équateur,
- mesurés du zéro au 90e degré au nord et au sud de l'équateur,
- mesurés en degrés, minutes et secondes,
- **toutes ces réponses.**

43. L'avantage de suivre une orthodromie est :

- **qu'elle représente le chemin le plus court entre deux points sur la surface de la Terre,**
- qu'elle peut être suivie à des altitudes plus élevées que les orthodromies,
- que la direction est constante, ce qui permet à un navigateur de suivre un cap constant,
- qu'elle représente le chemin le plus économique en carburant, notamment lorsqu'on se déplace d'est en ouest.

Unofficial convenience copy of A-CR-CCP-804/PG-002, cached 2026-11-08 from https://app.cadets.gc.ca/cadet-publications/A-CR-CCP-804-PG-002/A-CR-CCP-804-PG-002.pdf.
Verify against the official publication.

44. La ligne de foi est :

- une ligne blanche qui indique la direction dans laquelle se dirige l'avion,
- en ligne ou parallèle à l'axe longitudinal de l'avion,
- l'endroit où la rose des vents se lit,
- **toutes ces réponses.**

45. Quel est votre cap (en degrés) si vous voler en direction nord-est?

- **45 degrés.**
- 135 degrés.
- 225 degrés.
- 315 degrés.

Unofficial convenience copy of A-CR-CCP-804/PG-002, cached 2026-11-08 from https://app.cadets.gc.ca/cadet-publications/A-CR-CCP-804-PG-002/A-CR-CCP-804-PG-002.pdf.
Verify against the official publication.

Partie B – Schéma (5 points)

1. Identifiez les parties suivantes sur le schéma d'hélice ci-dessous.
   a. Traction
   b. Écoulement relatif
   c. Résultante
   d. Plan de rotation
   e. Couple

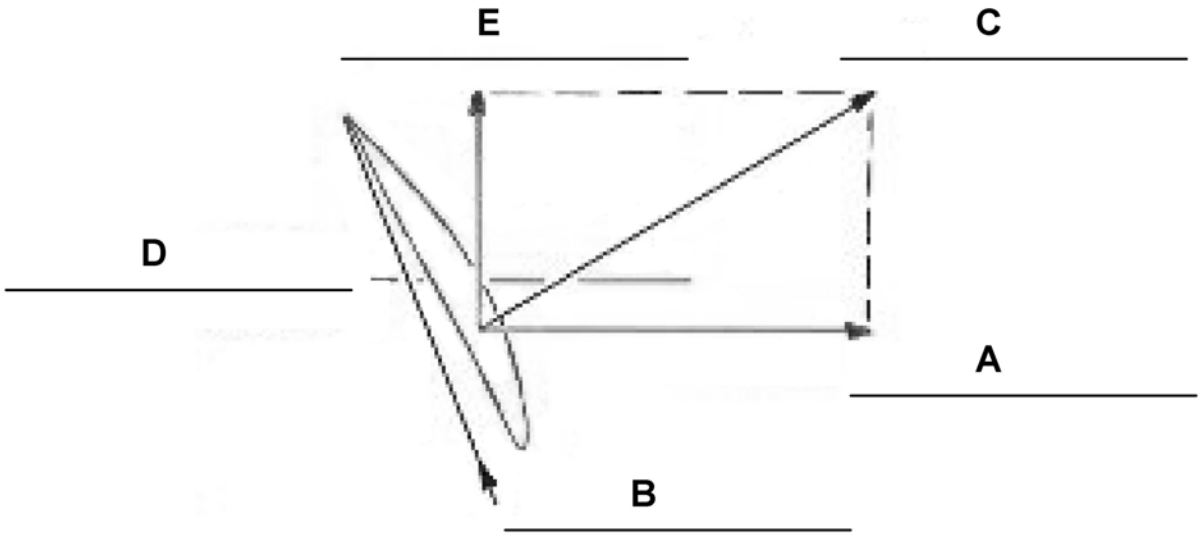

Unofficial convenience copy of A-CR-CCP-804/PG-002, cached 2026-11-08 from https://app.cadets.gc.ca/cadet-publications/A-CR-CCP-804-PG-002/A-CR-CCP-804-PG-002.pdf.
Verify against the official publication.

CETTE PAGE EST INTENTIONNELLEMENT LAISSÉE EN BLANC

Unofficial convenience copy of A-CR-CCP-804/PG-002, cached 2026-11-08 from https://app.cadets.gc.ca/cadet-publications/A-CR-CCP-804-PG-002/A-CR-CCP-804-PG-002.pdf.
Verify against the official publication.