ANNEXE B

PLAN D'ÉVALUATION DE L'APPRENTISSAGE DU NIVEAU DE COMPÉTENCE QUATRE

COCOM / COREN	Portée	Objet	Cible	Méthode	Comment	Quand	Ressources	Limites
OREN 401 – Participer à des activités sur le civisme								
COREN de l'OREN X01	OREN X01	Demander au cadet de participer à une activité sur le civisme.	Aucune.	Aucune.	On observe la participation du cadet à au moins une activité sur le civisme.	N'importe quand.	Aucune.	Aucune.
OREN 402 – Effectuer un service communautaire								
COREN de l'OREN X02	OREN X02	Demander au cadet de participer à un service communautaire.	Aucune.	Aucune.	On observe la participation du cadet à au moins une activité de service communautaire.	N'importe quand.	Aucune.	Aucune.
OREN 403 – Agir comme chef d'équipe								
COREN 01 de l'OREN 403	OREN 403	Évaluer la capacité du cadet à agir comme chef d'équipe pendant une tâche de leadership.	Aptitudes et compétences à raisonner	Évaluation du rendement et communication personnelle	Le cadet est observé lorsqu'il agit comme chef d'équipe pendant une tâche de leadership.	Régulièrement pendant toute la durée de l'année d'instruction.	Liste de contrôle et rubrique d'une tâche de leadership du chapitre 3, annexe B, appendice 1.	Aucune.
COREN 02 de l'OREN 403	OREN 403	Évaluer l'habileté du cadet à remplir un poste de leadership, y compris mener et effectuer le mentorat d'une équipe de cadets pendant un certain temps.	Aptitudes et compétences à raisonner	Évaluation du rendement et communication personnelle	Le cadet est observé pendant qu'il remplit un poste de leadership, y compris mener et effectuer le mentorat d'une équipe de cadets pendant un certain temps.	Régulièrement pendant toute la durée de l'année d'instruction.	Liste de contrôle et rubrique d'un poste de leadership du chapitre 3, annexe B, appendice 1.	Aucune.
OREN X04 – Suivre la participation à des activités physiques								
COREN de l'OREN 404	OREN X04	Évaluer la participation du cadet à une activité d'exercice physique ordinaire.	Aptitudes et compétences à raisonner	Évaluation du rendement	Le carnet de suivi de l'activité physique du cadet est examiné.	Pendant l'OCOM MX04.02.	Chapitre 3, annexe B, appendice 2 et carnet de suivi de l'activité physique.	Aucune.
OREN X05 – Participer à des activités physiques								
COREN de l'OREN X05	OREN X05	Demander au cadet de participer à une activité physique.	Aucune.	Aucune.	On observe la participation du cadet à au moins une activité physique.	N'importe quand.	Aucune.	Aucune.
OREN 406 – Tirer avec la carabine à air comprimé des cadets pendant une activité récréative de tir de précision								

Unofficial convenience copy of A-CR-CCP-804/PG-002, cached 2026-11-08 from https://app.cadets.gc.ca/cadet-publications/A-CR-CCP-804-PG-002/A-CR-CCP-804-PG-002.pdf. Verify against the official publication.

COCOM / COREN	Portée	Objet	Cible	Méthode	Comment	Quand	Ressources	Limites
COREN de l'OREN 406	OREN 406	Demander au cadet de participer à une activité récréative de tir de précision.	Aucune.	Aucune.	On observe la participation du cadet à au moins une activité récréative de tir de précision.	N'importe quand.	Aucune.	Aucune.
OREN 407 – Servir dans un escadron de cadets de l'Air								
COREN de L'OREN 407	OREN 407	Demander au cadet de participer à l'instruction du niveau de compétence quatre.	Aucune.	Aucune.	On observe la participation du cadet à au moins 60 % des activités de formation obligatoire ou complémentaire.	N'importe quand.	Aucune.	Aucune.
OREN 408 – Commander une escadrille en rassemblement								
COREN de l'OREN 408	OREN 408	Évaluer l'habileté du cadet à commander le rassemblement d'une escadrille.	Compétences	Évaluation du rendement	Le cadet est observé pendant qu'il commande une escadrille en rassemblement, pour l'identification de la séquence du rassemblement et l'inspection d'un cadet du défilé.	Pendant les rassemblements d'escadron.	Liste de contrôle du chapitre 3, annexe B, appendice 3.	Aucune aide n'est permise.
PO 409 – Instruct a Lesson								
COREN de l'OREN 409	OREN 409	Évaluer la capacité du cadet à préparer et à enseigner une leçon de 30 minutes.	Aptitudes et compétences à raisonner	Évaluation du rendement	Le plan de leçon du cadet est révisé et le cadet est observé pendant une instruction de 30 minutes.	Pendant le déroulement des leçons liées à l'OCOM M409.05 ou toute occasion qui se présente par la suite.	Chapitre 3, annexe B, appendice 4.	Aucune aide n'est permise.
OREN 311 – Participer à une activité récréative de biathlon d'été								
Aucune.								
OREN X20 – Participer à des activités de familiarisation des FAC								
COREN de l'OREN X20	OREN X20	Demander au cadet de participer à une activité de familiarisation des FAC.	Aucune.	Aucune.	On observe la participation du cadet à au moins une activité de familiarisation des FAC.	N'importe quand.	Aucune.	Aucune.
OREN 429 - Communiquer à l'aide des procédures radio pour les transmissions destinées à l'aviation								
COREN de l'OREN 429 (*Nota* : Le cadet n'est pas obligé de compléter cet OREN pour obtenir la qualification du niveau de compétence quatre.)	OREN 429	Évaluer l'habileté des cadets à maîtriser les connaissances relatives aux sujets de radiophonie et à se qualifier pour obtenir le Certificat restreint d'opérateur radio (compétence aéronautique).	Maîtrise des connaissances	Choix de réponse	Le cadet passe un contrôle de rendement écrit.	Une fois que les leçons correspondant à l'OREN 429 sont terminées.	Test écrit du chapitre 3, annexe B, appendice 5.	De l'aide orale au besoin.

Unofficial convenience copy of A-CR-CCP-804/PG-002, cached 2026-11-08 from https://app.cadets.gc.ca/cadet-publications/A-CR-CCP-804-PG-002/A-CR-CCP-804-PG-002.pdf. Verify against the official publication.

COCOM / COREN	Portée	Objet	Cible	Méthode	Comment	Quand	Ressources	Limites
OREN 431/432/436/437 (Sujets sur l'aviation) – Évaluation combinée								
431 432 436 COREN de l'OREN 437	OREN 431 OREN 432 OREN 436 OREN 437	Évaluer la capacité des cadets à maîtriser les connaissances des matières liées à l'aviation.	Maîtrise des connaissances	Choix de réponse	Le cadet passe un contrôle de rendement écrit.	Une fois que les leçons obligatoires associées aux OREN 431, 432, 436 et 437 sont terminées.	Test écrit du chapitre 3, annexe B, appendice 6.	Aucune aide n'est permise.
OREN 440 – Discuter des structures aérospatiales								
COREN de l'OREN 440	OREN 440	Demander au cadet de participer à une activité sur l'aérospatiale.	Aucune.	Aucune.	On observe la participation du cadet à au moins une activité aérospatiale.	N'importe quand.	Aucune.	Aucune.
OREN 460 – Décrire les possibilités de carrière liées aux opérations d'aérodrome								
Aucune.								
OREN 470 – Discuter des aspects de la construction et de la maintenance des aéronefs								
Aucune.								
OREN 490 – Participer à un exercice de survie pour équipage de vol								
COREN de l'OREN 490	OREN 490	Évaluer la capacité du cadet à effectuer les compétences suivantes : faire fonctionner un réchaud et un fanal, faire des nœuds et des brêlages, utiliser un récepteur de système mondial de positionnement (GPS) et allumer des feux avec des méthodes improvisées.	Compétences	Évaluation du rendement	Le cadet est observé pendant qu'il exécute les diverses techniques liées à la participation d'un exercice en campagne, notamment : faire fonctionner un réchaud et un fanal, faire des nœuds et des brêlages, utiliser un récepteur de système mondial de positionnement (GPS) et allumer des feux avec des méthodes improvisées.	À la fin de l'instruction et pendant un exercice en campagne.	Liste de contrôle du chapitre 3, annexe B, appendice 7 et rubrique connexe.	Aucune aide n'est permise.

Unofficial convenience copy of A-CR-CCP-804/PG-002, cached 2026-11-08 from https://app.cadets.gc.ca/cadet-publications/A-CR-CCP-804-PG-002/A-CR-CCP-804-PG-002.pdf. Verify against the official publication.

CETTE PAGE EST INTENTIONNELLEMENT LAISSÉE EN BLANC

Unofficial convenience copy of A-CR-CCP-804/PG-002, cached 2026-11-08 from https://app.cadets.gc.ca/cadet-publications/A-CR-CCP-804-PG-002/A-CR-CCP-804-PG-002.pdf. Verify against the official publication.

ANNEXE B, APPENDICE 1

COREN 403

INSTRUCTIONS D'ÉVALUATION

PRÉPARATION

INSTRUCTIONS PRÉALABLES À L'ÉVALUATION

Réviser le plan d'évaluation, les instructions d'évaluation, les rubriques d'évaluation et les listes de contrôle d'évaluation du COREN 403 et se familiariser avec la matière avant la conduite de l'évaluation.

Le présent COREN comporte deux parties : une tâche en leadership et un poste de leadership. Aucun temps n'est réservé à ce COREN car il doit être administré à tout moment et en tout lieu où les cadets de niveau de qualification quatre dirigent des cadets dans une tâche en leadership ou un poste de leadership.

Tâche en leadership. Le cadet doit se pratiquer au moins une fois à une tâche en leadership, où il sera évalué à l'aide de la rubrique d'évaluation du COREN 403 – Tâche en leadership. Le cadet commentera et auto-évaluera son rendement dans la tâche en leadership à l'aide de la même rubrique. La tâche en leadership formelle sera exécutée et évaluée à l'aide de la même rubrique.

Poste de leadership. Le poste de leadership sera exécuté et évalué formellement à l'aide de la rubrique d'évaluation du COREN 403 – Poste de leadership. Le cadet commentera et auto-évaluera son rendement au poste de leadership à l'aide de la même rubrique. L'évaluation de son rendement au poste de leadership doit être inscrite au dossier de qualification du cadet.

Photocopier les rubriques d'évaluation du COREN 403.

Photocopier les listes de contrôle d'évaluation du COREN 403.

DEVOIR PRÉALABLE À L'ÉVALUATION

Le cadet doit réviser les rubriques et listes de contrôle d'évaluation du COREN 403 et se familiariser avec les critères d'évaluation.

MÉTHODE D'ÉVALUATION

Les méthodes d'évaluation de rendement et de communication personnelle ont été choisies parce qu'elles permettent à l'évaluateur d'observer la capacité du cadet à exécuter les habiletés requises et de porter un jugement sur la qualité du rendement.

CONDUITE DE L'ÉVALUATION

OBJET

L'objet de ce COREN est d'évaluer la capacité du cadet à diriger d'autres cadets pendant une tâche en leadership et dans un poste de leadership.

RESSOURCES

- deux copies des listes de contrôle d'évaluation du COREN 403,
- deux copies des rubriques d'évaluation du COREN 403,
- selon la tâche en leadership ou le poste de leadership attribué.

Unofficial convenience copy of A-CR-CCP-804/PG-002, cached 2026-11-08 from https://app.cadets.gc.ca/cadet-publications/A-CR-CCP-804-PG-002/A-CR-CCP-804-PG-002.pdf.
Verify against the official publication.

DÉROULEMENT DE L'ACTIVITÉ D'ÉVALUATION

Selon la tâche en leadership ou le poste de leadership attribué.

INSTRUCTIONS SUR L'ACTIVITÉ D'ÉVALUATION – TÂCHE EN LEADERSHIP

1. Communiquer verbalement ou par écrit au cadet sa tâche en leadership.

2. S'assurer que le cadet comprend la tâche en leadership.

3. Demander au cadet d'exécuter la tâche en leadership.

4. À l'aide des rubriques d'évaluation, prendre des notes sur les observations et inscrire les résultats sur la liste de contrôle d'évaluation correspondante.



L'évaluation des capacités de leadership est subjective ; cependant, la responsabilité de l'évaluateur est de demeurer le plus positif possible.

5. Demander au cadet d'évaluer son rendement à l'aide de la rubrique d'évaluation. S'assurer que le cadet comprend que son auto-évaluation ne sera pas inscrite à son dossier de qualification.

INSTRUCTIONS SUR L'ACTIVITÉ D'ÉVALUATION – POSTE DE LEADERSHIP

1. Rencontrer le cadet pour lui attribuer son poste de leadership. L'officier d'instruction doit avoir dressé une liste des postes, en se basant sur les exemples proposés dans le M403.06 (Agir comme chef d'équipe durant l'affectation à un poste de leadership).

2. S'assurer que le cadet comprend le poste de leadership.

3. Demander au cadet d'occuper le poste de leadership.

4. À l'aide des rubriques d'évaluation, doit évaluer les capacités en leadership du cadet par l'observation pendant qu'il occupe le poste de leadership, prendre des notes sur les observations et inscrire les résultats sur la liste de contrôle d'évaluation correspondante.



L'évaluation des capacités de leadership est subjective ; cependant, la responsabilité de l'évaluateur est de demeurer le plus positif possible.

5. Demander au cadet d'évaluer son rendement à l'aide de la rubrique d'évaluation. S'assurer que le cadet comprend que son auto-évaluation ne sera pas inscrite à son dossier de qualification.

INSTRUCTIONS SUBSÉQUENTES À L'ÉVALUATION

INSCRIPTION DES RÉSULTATS DE L'ÉVALUATION

1. L'évaluation globale du rendement pour l'OREN 403 est le résultat combiné des évaluations relatives à la tâche en leadership et au poste de leadership. Qualifier l'évaluation globale du rendement dans la liste de contrôle d'évaluation comme étant :

   a. **Non réalisée**. Le cadet n'a pas satisfait à la norme de rendement en recevant la note « Non réalisée » pour plus de quatre critères (pour les deux évaluations).

Unofficial convenience copy of A-CR-CCP-804/PG-002, cached 2026-11-08 from https://app.cadets.gc.ca/cadet-publications/A-CR-CCP-804-PG-002/A-CR-CCP-804-PG-002.pdf.
Verify against the official publication.

b. **Réalisée avec difficulté**. Le cadet a satisfait à la norme de rendement en recevant la note « Non réalisée » pour moins de cinq critères (pour les deux évaluations);

c. **Réalisée sans difficulté**. Le cadet a satisfait à la norme de rendement en recevant, au minimum, la note « Réalisée avec difficulté » pour tous les critères et la note « Réalisée sans difficulté » pour au moins neuf critères (pour les deux évaluations); et

d. **Norme dépassée**. Le cadet a satisfait à la norme de rendement en recevant, au minimum, la note « Réalisée sans difficulté » pour tous les critères et la note « Norme dépassée » pour au moins douze critères (pour les deux évaluations).

2. Inscrire des notes et des observations dans la section de rétroaction de l'évaluateur, dans la liste de contrôle d'évaluation.

3. Signer et dater la liste de contrôle d'évaluation.

4. S'assurer qu'une copie des listes de contrôle d'évaluation est jointe au dossier d'instruction du cadet.

5. Le résultat global doit être inscrit au dossier de qualification du niveau de qualification quatre qui se trouve au chapitre 3, annexe C.

DONNER UNE RÉTROACTION DE L'ÉVALUATION

Discuter de l'auto-évaluation de son rendement.

Après chaque évaluation, demander au cadet ce qu'il croit avoir bien fonctionné pendant l'évaluation du leadership et ce qui n'a pas bien fonctionné, et lui demander comment il pourrait améliorer son rendement si la tâche en leadership ou le poste de leadership lui était donné de nouveau.

Discuter avec le cadet des résultats de rendement de chaque section de la rubrique d'évaluation.

Discuter des résultats globaux du rendement avec le cadet et lui remettre une copie des listes de contrôle d'évaluation remplies.



Étant donné la durée et la nature globale de l'affectation au poste de leadership, une rétroaction doit être donnée de façon continue. On prévoira plus de temps à la conclusion de l'affectation pour donner une rétroaction finale.

Unofficial convenience copy of A-CR-CCP-804/PG-002, cached 2026-11-08 from https://app.cadets.gc.ca/cadet-publications/A-CR-CCP-804-PG-002/A-CR-CCP-804-PG-002.pdf.
Verify against the official publication.

COREN 403 - RUBRIQUE D'ÉVALUATION

TÂCHE EN LEADERSHIP

	Non réalisée (NR)	Réalisée avec difficulté (AD)	Réalisée sans difficulté (SD)	Norme dépassée (ND)
Choisir une approche de leadership	N'a pas choisi une approche appropriée à la tâche.	A choisi une approche, mais a éprouvé de la difficulté à établir un équilibre entre l'attention portée aux membres de l'équipe et le but.	A choisi une approche et s'est efforcé d'établir un équilibre entre les membres de l'équipe, le but, la simplicité et la sécurité de la tâche.	A choisi l'approche la plus appropriée en établissant un bon équilibre entre les membres de l'équipe, le but, la simplicité et la sécurité de la tâche.
Communiquer à titre de chef d'équipe.	N'a pas communiqué avec les membres de son équipe.	A communiqué occasionnellement avec les membres de son équipe. Les membres de l'équipe ont eu besoin de clarifications à plusieurs reprises.	A communiqué à plusieurs reprises avec les membres de son équipe. Les membres de l'équipe n'ont eu besoin que de quelques clarifications.	A communiqué avec les membres de son équipe pendant toute la durée de sa tâche en leadership. Les membres de l'équipe n'ont pas eu besoin de clarifications.
Superviser les membres de l'équipe.	N'a pas supervisé les membres de l'équipe.	N'a supervisé les membres de l'équipe qu'au début ou à la fin de la tâche en leadership.	A supervisé les cadets durant toute la tâche en leadership en apportant quelques corrections lorsque c'était nécessaire.	A supervisé les cadets durant toute la tâche en leadership en apportant des corrections aussi souvent que c'était nécessaire.
Résoudre des problèmes	N'a pas résolu les problèmes.	A tenté de résoudre certains problèmes et a choisi des méthodes de résolution de problèmes inefficaces.	A résolu la plupart des problèmes à mesure qu'ils se présentaient et a souvent choisi une méthode de résolution de problème appropriée.	A résolu les problèmes à mesure qu'ils se présentaient et a choisi la méthode de résolution de problème la plus appropriée.
Motiver les membres de l'équipe	N'a pas motivé les membres de l'équipe.	N'a motivé les membres de l'équipe que périodiquement, sans enthousiasme.	A motivé les membres de l'équipe de façon fréquente et enthousiaste, en portant son attention à la fois sur les personnes et sur l'équipe, à certaines occasions.	A motivé les membres de l'équipe de façon constante et enthousiaste, en portant son attention à la fois sur les personnes et sur l'équipe.
Donner de la rétroaction aux membres de l'équipe	N'a pas donné de rétroaction aux membres de l'équipe	A donné une rétroaction inégale et pas toujours fréquente, exacte, spécifique et opportune.	A donné une rétroaction périodique et souvent fréquente, exacte, spécifique et opportune.	A donné une rétroaction constante et régulièrement fréquente, exacte, spécifique et opportune.
Répondre aux attentes des membres de l'équipe	N'a fait aucun effort pour combler les besoins et les attentes des membres de l'équipe.	A fait certains efforts pour combler les besoins et les attentes des membres de l'équipe, mais avec des résultats limités.	A fait des efforts considérables pour combler les besoins et les attentes des membres de l'équipe, avec des résultats satisfaisants.	A fait des efforts constants pour combler les besoins et les attentes des membres de l'équipe, avec d'excellents résultats.
Terminer la tâche en leadership	N'a pas réalisé la tâche en leadership.		A réalisé la tâche en leadership.	
Effectuer une auto-évaluation	N'a pas réalisé son auto-évaluation.		A réalisé son auto-évaluation.	

COREN 403 - RUBRIQUE D'ÉVALUATION

POSTE DE LEADERSHIP

Unofficial convenience copy of A-CR-CCP-804/PG-002, cached 2026-11-08 from https://app.cadets.gc.ca/cadet-publications/A-CR-CCP-804-PG-002/A-CR-CCP-804-PG-002.pdf. Verify against the official publication.

	Non réalisée (NR)	Réalisée avec difficulté (AD)	Réalisée sans difficulté (SD)	Norme dépassée (ND)
Choisir une approche de leadership	N'a pas choisi le ou les approches appropriées pendant qu'il occupait le poste de leadership.	A choisi une approche, mais a éprouvé de la difficulté à établir un équilibre entre les membres de l'équipe et le but pendant qu'il occupait le poste de leadership.	A choisi une ou des approches, pendant qu'il occupait le poste de leadership, et s'est efforcé d'établir un équilibre entre les membres de l'équipe, le but, la simplicité et la sécurité de la tâche.	A choisi la ou les approches les plus appropriées, pendant qu'il occupait le poste de leadership, en établissant un bon équilibre entre les membres de l'équipe, le but, la simplicité et la sécurité de la tâche.
Communiquer à titre de chef d'équipe	N'a pas communiqué avec les membres de son équipe.	N'a pas communiqué assez souvent avec les membres de son équipe. Les membres de l'équipe ont eu besoin de clarifications à plusieurs reprises.	A communiqué à plusieurs reprises avec les membres de son équipe. Les membres de l'équipe n'ont eu besoin que de quelques clarifications.	A communiqué de façon constante avec les membres de l'équipe pendant qu'il occupait le poste de leadership. Les membres de l'équipe n'ont pas eu besoin de clarifications.
Superviser les membres de l'équipe.	N'a pas supervisé les membres de l'équipe.	N'a pas réussi à mettre en pratique les principes de supervision; la supervision était assurée peu souvent pendant qu'il occupait le poste de leadership.	A supervisé les cadets, pendant qu'il occupait le poste de leadership, en apportant quelques corrections lorsque c'était nécessaire.	A supervisé les cadets de façon constante, pendant qu'il occupait le poste de leadership, en apportant des corrections aussi souvent que c'était nécessaire.
Résoudre des problèmes	N'a pas résolu les problèmes.	A tenté de résoudre certains problèmes et a choisi des méthodes de résolution de problèmes inefficaces.	A résolu la plupart des problèmes à mesure qu'ils se présentaient et a souvent choisi une méthode de résolution de problème appropriée.	A résolu les problèmes à mesure qu'ils se présentaient et a choisi la méthode de résolution de problème la plus appropriée.
Motiver les membres de l'équipe	N'a pas motivé les membres de l'équipe.	N'a motivé les membres de l'équipe que périodiquement, sans enthousiasme.	A motivé les membres de l'équipe de façon fréquente et enthousiaste, en portant son attention à la fois sur les personnes et sur l'équipe, à certaines occasions.	A motivé les membres de l'équipe de façon constante et enthousiaste, en portant son attention à la fois sur les personnes et sur l'équipe.
Donner de la rétroaction aux membres de l'équipe.	N'a pas donné de rétroaction aux membres de l'équipe	A donné une rétroaction inégale et pas toujours fréquente, exacte, spécifique et opportune.	A donné une rétroaction périodique et souvent fréquente, exacte, spécifique et opportune.	A donné une rétroaction constante et régulièrement fréquente, exacte, spécifique et opportune.
Répondre aux attentes des membres de l'équipe	N'a fait aucun effort pour combler les besoins et les attentes des membres de l'équipe.	A fait certains efforts, pendant qu'il occupait le poste de leadership, pour combler les besoins et les attentes des membres de l'équipe, mais avec des résultats limités.	A fait des efforts considérables, pendant qu'il occupait le poste de leadership, pour combler les besoins et les attentes des membres de l'équipe, avec des résultats satisfaisants.	A fait des efforts constants, pendant qu'il occupait le poste de leadership, pour combler les besoins et les attentes des membres de l'équipe, avec d'excellents résultats.
Effectuer une auto-évaluation	N'a pas réalisé son auto-évaluation.		A réalisé son auto-évaluation.	

Unofficial convenience copy of A-CR-CCP-804/PG-002, cached 2026-11-08 from https://app.cadets.gc.ca/cadet-publications/A-CR-CCP-804-PG-002/A-CR-CCP-804-PG-002.pdf. Verify against the official publication.

CETTE PAGE EST INTENTIONNELLEMENT LAISSÉE EN BLANC

Unofficial convenience copy of A-CR-CCP-804/PG-002, cached 2026-11-08 from https://app.cadets.gc.ca/cadet-publications/A-CR-CCP-804-PG-002/A-CR-CCP-804-PG-002.pdf. Verify against the official publication.

COREN 403 – LISTE DE CONTRÔLE D'ÉVALUATION

TÂCHE EN LEADERSHIP

Nom du cadet : _____ Escadron : _____

Date : _____ Section : _____

	Évaluation (encercler un seul code)	Remarques
Choisir une approche de leadership	**NR AD SD ND**	
Communiquer à titre de chef d'équipe	**NR AD SD ND**	
Superviser les membres de l'équipe.	**NR AD SD ND**	
Résoudre des problèmes	**NR AD SD ND**	
Motiver les membres de l'équipe	**NR AD SD ND**	
Donner de la rétroaction aux membres de l'équipe	**NR AD SD ND**	
Répondre aux attentes des membres de l'équipe	**NR AD SD ND**	
Terminer la tâche en leadership	**NR SD**	
Effectuer une auto-évaluation	**NR SD**	

NR = Non réalisée AD = Réalisée avec difficulté SD = Réalisée sans difficulté ND = Norme dépassée

Nom de l'évaluateur :	**Poste :**
Signature de l'évaluateur :	**Date :**

Ce formulaire doit être reproduit sur place.

Unofficial convenience copy of A-CR-CCP-804/PG-002, cached 2026-11-08 from https://app.cadets.gc.ca/cadet-publications/A-CR-CCP-804-PG-002/A-CR-CCP-804-PG-002.pdf.
Verify against the official publication.

COREN 403 – LISTE DE CONTRÔLE D'ÉVALUATION

POSTE DE LEADERSHIP

Nom du cadet : _____ Escadron : _____

Date : _____ Section : _____

	Évaluation (encercler un seul code)	Remarques
Choisir une approche de leadership	**NR AD SD ND**	
Communiquer à titre de chef d'équipe	**NR AD SD ND**	
Superviser les membres de l'équipe.	**NR AD SD ND**	
Résoudre des problèmes	**NR AD SD ND**	
Motiver les membres de l'équipe	**NR AD SD ND**	
Donner de la rétroaction aux membres de l'équipe	**NR AD SD ND**	
Répondre aux attentes des membres de l'équipe	**NR AD SD ND**	
Effectuer une auto-évaluation	**NR SD**	

NR = Non réalisée AD = Réalisée avec difficulté SD = Réalisée sans difficulté ND = Norme dépassée

Nom de l'évaluateur :	**Poste :**
Signature de l'évaluateur :	**Date :**

Ce formulaire doit être reproduit sur place.

Unofficial convenience copy of A-CR-CCP-804/PG-002, cached 2026-11-08 from https://app.cadets.gc.ca/cadet-publications/A-CR-CCP-804-PG-002/A-CR-CCP-804-PG-002.pdf.
Verify against the official publication.

CORENS 403 – LISTE DE CONTRÔLE D'ÉVALUATION

ÉVALUATION GLOBALE

L'évaluation globale de l'OREN 403 inclut l'évaluation de la tâche en leadership et du poste en leadership.

Commentaires de l'évaluateur :

	OREN 403 – Évaluation globale			
Cocher un seul niveau de rendement	**Non réalisée**	**Réalisée avec difficulté**	**Réalisée sans difficulté**	**Norme dépassée**
Rendement global	Le cadet n'a pas satisfait à la norme de rendement en recevant la note « Non réalisée » pour plus de quatre critères (pour les deux évaluations).	Le cadet a satisfait à la norme de rendement en recevant la note « Non réalisée » pour moins de cinq critères (pour les deux évaluations).	Le cadet a satisfait à la norme de rendement en recevant, au minimum, la note « Réalisée avec difficulté » pour tous les critères et la note « Réalisée sans difficulté » pour au moins neuf critères (pour les deux évaluations).	Le cadet a satisfait à la norme de rendement en recevant, au minimum, la note « Réalisée sans difficulté » pour tous les critères et la note « Norme dépassée » pour au moins douze critères (pour les deux évaluations).

Nom de l'évaluateur :	**Poste :**
Signature de l'évaluateur :	**Date :**

Ce formulaire doit être reproduit sur place.

Unofficial convenience copy of A-CR-CCP-804/PG-002, cached 2026-11-08 from https://app.cadets.gc.ca/cadet-publications/A-CR-CCP-804-PG-002/A-CR-CCP-804-PG-002.pdf.
Verify against the official publication.

CETTE PAGE EST INTENTIONNELLEMENT LAISSÉE EN BLANC

Unofficial convenience copy of A-CR-CCP-804/PG-002, cached 2026-11-08 from https://app.cadets.gc.ca/cadet-publications/A-CR-CCP-804-PG-002/A-CR-CCP-804-PG-002.pdf.
Verify against the official publication.

ANNEXE B, APPENDICE 2

COREN 404 – CONDITION PHYSIQUE ET MODE DE VIE SAIN

INSTRUCTIONS D'ÉVALUATION

GÉNÉRALITÉS

Aucun temps n'est prévu pour ce COREN, qui doit être administré lorsque le cadet remet sa feuille de suivi de l'activité physique.

La feuille de suivi de l'activité physique et les exigences du présent COREN sont abordées dans le cadre de l'OCOM MX04.01 (Faire 60 minutes d'activité physique d'intensité modérée à élevée [APIME] et suivre la participation à des activités physiques).

INSTRUCTIONS PRÉALABLES À L'ÉVALUATION

1. Obtenir le formulaire d'évaluation du COREN 404 – Condition physique et mode de vie sain.

2. Rencontrer le cadet pour s'assurer qu'il a reçu la feuille de suivi de l'activité physique et qu'il comprend bien les exigences relatives à l'évaluation.



L'APIME (activité physique d'intensité modérée à élevée) est une combinaison d'activité physique d'intensité modérée et élevée :

- Les activités physiques d'intensité modérée (p. ex. patin, vélo) provoquent un début de transpiration et l'accélération de la respiration chez les adolescents.
- Les activités physiques d'intensité élevée provoquent la transpiration et l'essoufflement (p. ex. course, patin à roues alignées).

CONDUITE DE L'ÉVALUATION

1. Demander au cadet de remplir sa feuille de suivi de l'activité physique et le rencontrer au besoin pour l'aider en cas de difficulté. Noter ses observations.

2. Une fois que le cadet a rempli la feuille de suivi de l'activité physique, évaluer son rendement au moyen du formulaire d'évaluation.

3. Organiser une rencontre d'information. Demander au cadet son avis sur ce qui s'est bien passé et sur les points à améliorer s'il devait participer à cette évaluation de nouveau.

4. Discuter avec le cadet de son rendement global et lui remettre une copie du formulaire d'évaluation COREN 404 – Condition physique et mode de vie sain.

INSTRUCTIONS SUBSÉQUENTES À L'ÉVALUATION

1. Mettre une copie du formulaire d'évaluation du COREN 404 – Condition physique et mode de vie sain dans le dossier d'instruction du cadet.

2. Inscrire le résultat global dans le dossier de qualification du niveau quatre.

Unofficial convenience copy of A-CR-CCP-804/PG-002, cached 2026-11-08 from https://app.cadets.gc.ca/cadet-publications/A-CR-CCP-804-PG-002/A-CR-CCP-804-PG-002.pdf.
Verify against the official publication.

COREN 404 – CONDITION PHYSIQUE ET MODE DE VIE SAIN

FORMULAIRE D'ÉVALUATION

Nom du cadet : _____ Date : _____

Observations de l'évaluateur :

	OREN 404 – Résultats de l'évaluation							
Cocher une des cases suivantes	**Incomplet**		**Terminé avec difficulté**		**Terminé sans difficulté**		**Norme dépassée**	
Rendement global	Le cadet n'a pas fait au moins 60 minutes d'APIME pendant au moins 20 jours sur une période de 4 semaines consécutives.				Le cadet a atteint la norme de rendement en faisant au moins 60 minutes d'APIME pendant au moins 20 jours sur une période de 4 semaines consécutives.		Le cadet a dépassé la norme de rendement en faisant au moins 60 minutes d'APIME tous les jours pendant 24 jours sur une période de 4 semaines consécutives.	

Nom de l'évaluateur :	**Poste :**
Signature de l'évaluateur :	**Date :**

Le présent formulaire peut être reproduit sur place.

Unofficial convenience copy of A-CR-CCP-804/PG-002, cached 2026-11-08 from https://app.cadets.gc.ca/cadet-publications/A-CR-CCP-804-PG-002/A-CR-CCP-804-PG-002.pdf.
Verify against the official publication.

ANNEXE B, APPENDICE 3

COREN 408

INSTRUCTIONS D'ÉVALUATION

PRÉPARATION

INSTRUCTIONS PRÉALABLES À L'ÉVALUATION

Réviser le plan d'évaluation, les instructions d'évaluation et la liste de contrôle d'évaluation du COREN 408 et se familiariser avec la matière avant la conduite de l'évaluation.

Photocopier la liste de contrôle d'évaluation du COREN 408 pour chaque cadet.

S'assurer que chaque cadet a reçu une fiche aide-mémoire de la séquence de rassemblement (située dans la publication A-CR-CCP-804/PF-002, *Guides pédagogiques du niveau de qualification quatre*, OCOM M408.03 [Commander une escouade]).

DEVOIR PRÉALABLE À L'ÉVALUATION

Demander au cadet de réviser les instructions de l'activité d'évaluation et la liste de contrôle d'évaluation du COREN 408 pour se familiariser avec la matière avant de participer à l'évaluation.

MÉTHODE D'ÉVALUATION

L'évaluation du rendement a été choisie pour observer et évaluer le cadet pendant qu'il commande une section lors d'un rassemblement.

CONDUITE DE L'ÉVALUATION

OBJET

L'objet de ce COREN est d'évaluer la capacité du cadet à commander une section lors rassemblement.

RESSOURCES

- la liste de contrôle d'évaluation du COREN 408, et
- une fiche aide-mémoire de la séquence de rassemblement.

DÉROULEMENT DE L'ACTIVITÉ D'ÉVALUATION

Cette évaluation doit être effectuée dans une salle d'exercices ou un terrain de parade en plein air si les conditions météorologiques sont favorables.

Les évaluations peuvent être effectuées tout au long de l'année, pendant les rassemblements (p. ex., rassemblement d'ouverture, rassemblement de fermeture, cérémonies militaires).

Unofficial convenience copy of A-CR-CCP-804/PG-002, cached 2026-11-08 from https://app.cadets.gc.ca/cadet-publications/A-CR-CCP-804-PG-002/A-CR-CCP-804-PG-002.pdf.
Verify against the official publication.

INSTRUCTIONS SUR L'ACTIVITÉ D'ÉVALUATION



Après avoir observé chaque habileté exécutée, évaluer et indiquer sur la liste de contrôle d'évaluation si la tâche est :

Non réalisée. L'habileté n'a pas été tentée ou réalisée, même avec de l'aide ;

Réalisée avec difficulté. L'habileté a été réalisée avec quelques difficultés ou avec un peu d'aide ou encore en comptant trop sur la fiche aide-mémoire de la séquence de rassemblement ;

Réalisée sans difficulté. L'habileté a été réalisée sans difficulté ni aide ou en ne consultant qu'occasionnellement la fiche aide-mémoire de la séquence de rassemblement ; ou

Norme dépassée. L'habileté a été réalisée avec aisance et sans aide et en n'utilisant pas la fiche aide-mémoire de la séquence de rassemblement.

Inscrire des observations pour donner une rétroaction descriptive subséquente à l'évaluation.

Évaluer le rendement du cadet pour chaque habileté et inscrire les résultats sur la Liste de contrôle de l'évaluation.

On peut accorder aux cadets un nombre illimité d'essais, en tenant compte des ressources de l'escadron afin de satisfaire à la norme de chacune des habiletés. Si le temps le permet, les cadets peuvent être de nouveau testés pour améliorer leurs résultats.

INSTRUCTIONS SUBSÉQUENTES À L'ÉVALUATION

INSCRIPTION DES RÉSULTATS DE L'ÉVALUATION

Qualifier l'évaluation globale du rendement dans la liste de contrôle d'évaluation comme étant :

Non réalisée. Le cadet n'a pas satisfait à la norme de rendement en ne réalisant pas au moins un des sujets requis ;

Réalisée avec difficulté. Le cadet a satisfait à la norme de rendement en réalisant avec difficulté un ou plusieurs des objectifs requis ;

Réalisée sans difficulté. Le cadet a satisfait à la norme de rendement en réalisant sans difficulté tous les objectifs ;

Norme dépassée. Le cadet a satisfait à la norme de rendement en dépassant la norme pour tous les objectifs.

Inscrire les observations dans la section de rétroaction de l'évaluateur sur la liste de contrôle d'évaluation.

Signer et dater la liste de contrôle d'évaluation.

S'assurer qu'une copie de la liste de contrôle d'évaluation est jointe au dossier d'instruction du cadet.

Le résultat global doit être inscrit au dossier de qualification du niveau de qualification quatre qui se trouve au chapitre 3, annexe C.

DONNER UNE RÉTROACTION D'ÉVALUATION

Discuter avec le cadet des résultats de son rendement général et lui remettre une copie complétée de la liste de contrôle.

Unofficial convenience copy of A-CR-CCP-804/PG-002, cached 2026-11-08 from https://app.cadets.gc.ca/cadet-publications/A-CR-CCP-804-PG-002/A-CR-CCP-804-PG-002.pdf.
Verify against the official publication.

CORENS 408 – LISTE DE CONTRÔLE D'ÉVALUATION

Nom du cadet : _____ Date : _____

Évaluation analytique du rendement :	Non réalisée L'habileté n'a pas été tentée ou réalisée même avec de l'aide.	Réalisée avec difficulté L'habileté a été réalisée avec quelques difficultés ou avec un peu d'aide ou encore en comptant trop sur la fiche aide-mémoire de la séquence de rassemblement.	Réalisée sans difficulté L'habileté a été réalisée sans difficulté ni aide ou en ne consultant qu'occasionnellement la fiche aide-mémoire de la séquence de rassemblement.	Norme dépassée L'habileté a été réalisée avec aisance et sans aide et en n'utilisant pas la fiche aide-mémoire de la séquence de rassemblement.
Rassemblement				
Le cadet a pris la bonne position de commandement, centrée et trois pas en avant de la section.				
Le cadet a ordonné à la section d'adopter la position en place repos.				
Une fois que le commandement a été donné à la dernière section, le cadet a fait demi-tour, a observé la pause réglementaire et a adopté la position en place repos.				
Revue				
Le cadet s'est assuré que la section était au garde-à-vous.				
Le cadet a attendu l'arrivée de l'officier de la revue (OR) en se tenant trois pas en avant du guide de la section.				
Le cadet a salué (si requis) et a présenté la section à l'OR.				

Unofficial convenience copy of A-CR-CCP-804/PG-002, cached 2026-11-08 from https://app.cadets.gc.ca/cadet-publications/A-CR-CCP-804-PG-002/A-CR-CCP-804-PG-002.pdf.
Verify against the official publication.

Le cadet a guidé l'OR dans la revue de chaque rang de la section.				
Le cadet a salué (si requis) et a demandé la permission de poursuivre.				
Le cadet est retourné à l'avant de la section, en position centrée et trois pas en avant.				
Le cadet a ordonné à la section de fermer les rangs et d'adopter la position en place repos.				
Le cadet a fait demi-tour et a adopté la position en place repos.				
Défilé				
Le cadet a exécuté tous les commandements donnés par le commandant de la parade.				
Le cadet a adopté la bonne position en avant de la section tout au long du défilé.				
Le cadet a donné correctement tous les commandements requis tout au long du défilé.				
Une fois qu'on a ordonné à l'escadron de tourner vers l'avant, le cadet a tourné et a marché jusqu'à sa position en avant de sa section.				
Quitter les rangs				
Une fois qu'on lui a ordonné de rompre les rangs, le cadet a observé la pause réglementaire, a fait le salut si un officier était présent et a quitté le terrain de parade.				

Ce formulaire doit être reproduit sur place.

Unofficial convenience copy of A-CR-CCP-804/PG-002, cached 2026-11-08 from https://app.cadets.gc.ca/cadet-publications/A-CR-CCP-804-PG-002/A-CR-CCP-804-PG-002.pdf.
Verify against the official publication.

Rétroaction de l'évaluateur :

	OREN 408 – Évaluation globale							
Cocher un seul niveau de rendement	**Non réalisée**		**Réalisée avec difficulté**		**Réalisée sans difficulté**		**Norme dépassée**	
Rendement global	Le cadet n'a pas satisfait à la norme de rendement en ne réalisant pas au moins un des domaines requis.		Le cadet a satisfait à la norme de rendement en réalisant avec difficulté un ou plusieurs des objectifs requis.		Le cadet a satisfait à la norme de rendement en réalisant tous les objectifs sans difficulté.		Le cadet a satisfait à la norme de rendement en dépassant la norme pour tous les objectifs.	

Nom de l'évaluateur :	**Poste :**
Signature de l'évaluateur :	**Date :**

Ce formulaire doit être reproduit sur place.

Unofficial convenience copy of A-CR-CCP-804/PG-002, cached 2026-11-08 from https://app.cadets.gc.ca/cadet-publications/A-CR-CCP-804-PG-002/A-CR-CCP-804-PG-002.pdf.
Verify against the official publication.

CETTE PAGE EST INTENTIONNELLEMENT LAISSÉE EN BLANC

Unofficial convenience copy of A-CR-CCP-804/PG-002, cached 2026-11-08 from https://app.cadets.gc.ca/cadet-publications/A-CR-CCP-804-PG-002/A-CR-CCP-804-PG-002.pdf.
Verify against the official publication.

ANNEXE B, APPENDICE 4

COREN 409

INSTRUCTIONS D'ÉVALUATION

PRÉPARATION

INSTRUCTIONS PRÉALABLES À L'ÉVALUATION

L'officier de niveau doit communiquer avec l'officier d'instruction pour :

1. intégrer les cadets du niveau de qualification quatre aux calendriers de l'instructeur de niveau de qualification un et de niveau de qualification deux ;

2. s'assurer d'attribuer aux cadets une leçon de 30 minutes au moins deux semaines avant de conduire cette évaluation, y compris :

    a. une description de leçon, et

    b. un guide pédagogique ; et

3. attribuer un évaluateur à chaque leçon.

S'assurer de la disponibilité de toutes les ressources demandées par les cadets.

Réviser le plan d'évaluation, les instructions d'évaluation et la rubrique et la liste de contrôle d'évaluation du COREN 409 et se familiariser avec la matière avant la conduite de l'évaluation.

Photocopier la liste de contrôle d'évaluation du COREN 409 pour chaque cadet.

Réviser le contenu de la leçon pour se familiariser avec la matière avant d'évaluer la leçon.

DEVOIR PRÉALABLE À L'ÉVALUATION

Chaque cadet doit réviser la rubrique et la liste de contrôle d'évaluation du COREN 409 et se familiariser avec les critères d'évaluation avant d'enseigner sa leçon.

Chaque cadet doit se préparer à enseigner une leçon de 30 minutes en :

1. recherchant la matière de la leçon ;

2. planifiant une leçon ;

3. élaborant du matériel didactique ; et

4. préparant l'emplacement de la leçon.

MÉTHODE D'ÉVALUATION

L'évaluation de rendement a été choisie parce qu'elle permet à l'évaluateur d'observer le cadet pendant qu'il enseigne une leçon et d'évaluer le niveau de préparation du cadet, ses habiletés en gestion de classe, l'utilisation de méthodes d'enseignement, l'utilisation de matériel didactique et ses techniques d'enseignement globales.

Unofficial convenience copy of A-CR-CCP-804/PG-002, cached 2026-11-08 from https://app.cadets.gc.ca/cadet-publications/A-CR-CCP-804-PG-002/A-CR-CCP-804-PG-002.pdf.
Verify against the official publication.

CONDUITE DE L'ÉVALUATION

OBJET

L'objet de cette évaluation est d'évaluer la capacité du cadet à préparer et à enseigner une leçon de 30 minutes à des cadets des niveaux de qualification un et deux dans un environnement réel, durant une séance d'instruction régulière.

RESSOURCES

- la rubrique d'évaluation du COREN 409,
- la liste de contrôle d'évaluation du COREN 409, et
- selon la leçon attribuée.

DÉROULEMENT DE L'ACTIVITÉ D'ÉVALUATION

Une salle de classe ou un secteur d'entraînement assez grand pour recevoir tout le groupe.

INSTRUCTIONS SUR L'ACTIVITÉ D'ÉVALUATION



Ce COREN est évalué durant l'OCOM M409.05 / l'OCOM C409.02 (Enseigner une leçon de 30 minutes) ou lors de toute occasion qui se présente par la suite.

Avant de commencer l'OCOM M409.05 (Enseigner une leçon de 30 minutes), chaque cadet doit :

1. rechercher la matière de la leçon ;
2. planifier une leçon ;
3. élaborer du matériel didactique ; et
4. préparer l'emplacement pour la leçon.

Durant le temps alloué à cette leçon, chaque cadet doit :

5. remettre une copie de son plan de leçon à l'évaluateur;
6. enseigner une leçon de 30 minutes en :
    a. introduisant la leçon ;
    b. présentant la matière de la leçon ;
    c. confirmant les connaissances et les habiletés apprises durant la leçon ; et
    d. concluant la leçon ; et
7. participer à une séance de rétroaction individuelle avec l'évaluateur une fois la leçon terminée.

À l'aide de la rubrique d'évaluation du COREN 409, l'évaluateur doit prendre des notes sur les observations et inscrire les résultats sur la liste de contrôle d'évaluation du COREN 409.

Unofficial convenience copy of A-CR-CCP-804/PG-002, cached 2026-11-08 from https://app.cadets.gc.ca/cadet-publications/A-CR-CCP-804-PG-002/A-CR-CCP-804-PG-002.pdf.
Verify against the official publication.



Si des erreurs de contenu ou des omissions survenaient durant l'enseignement de la leçon, l'évaluateur doit prendre les mesures nécessaires pour que les cadets reçoivent les bonnes informations.

INSTRUCTIONS SUBSÉQUENTES À L'ÉVALUATION

INSCRIPTION DES RÉSULTATS DE L'ÉVALUATION

1. Le résultat global sera inscrit au dossier de qualification de niveau de qualification quatre situé au chapitre 3, annexe C. Indiquer de la façon suivante l'évaluation globale du rendement dans le dossier de qualification :

   a. **Non réalisée**. Le cadet n'a pas satisfait à la norme de rendement en recevant la note « Non réalisée » pour plus de trois critères dans la liste de contrôle d'évaluation ;

   b. **Réalisée avec difficulté**. Le cadet a satisfait à la norme de rendement en recevant la note « Non réalisée » pour au plus trois critères dans la liste de contrôle d'évaluation ;

   c. **Réalisée sans difficulté**. Le cadet a satisfait à la norme de rendement en recevant, au minimum, la note « Réalisée avec difficulté » pour tous les critères et a reçu, au minimum, la note « Réalisée sans difficulté » pour dix (10) critères ou plus dans la liste de contrôle d'évaluation; ou

   d. **Norme dépassée**. Le cadet a satisfait à la norme de rendement en recevant, au minimum, la note « Réalisée sans difficulté » pour tous les critères et la note « Norme dépassée » pour au moins sept critères.

2. Inscrire les observations dans la section de rétroaction de l'évaluateur sur la liste de contrôle d'évaluation.

3. Signer et dater la liste de contrôle d'évaluation.

4. S'assurer qu'une copie de la liste de contrôle d'évaluation est jointe au dossier d'instruction du cadet.

DONNER UNE RÉTROACTION D'ÉVALUATION

Cette évaluation est réalisée par une rétroaction directe et immédiate avec le cadet une fois la période d'instruction terminée. L'évaluateur doit faire part de ses commentaires et de ses suggestions pour que le cadet puisse s'améliorer d'après la rubrique et la liste de contrôle d'évaluation du COREN 409.

Discuter avec le cadet des résultats de son rendement global et lui remettre une copie complétée de la liste de contrôle.

Unofficial convenience copy of A-CR-CCP-804/PG-002, cached 2026-11-08 from https://app.cadets.gc.ca/cadet-publications/A-CR-CCP-804-PG-002/A-CR-CCP-804-PG-002.pdf.
Verify against the official publication.

CORENT 409 - RUBRIQUE D'ÉVALUATION

	Non réalisée (NR)	Réalisée avec difficulté (AD)	Réalisée sans difficulté (SD)	Norme dépassée (ND)
Préparation de la leçon				
Plan de la leçon	Le plan de leçon n'a pas été soumis, n'était pas suffisamment détaillé pour enseigner une période complète d'instruction ou n'était pas élaboré conformément à la NQP.	Le plan de leçon était désorganisé ou difficile à suivre, était incomplet ou comprenait peu de détails sur la façon de présenter les PE.	Le plan de leçon était clair et facile à suivre. La présentation, le corps, la confirmation de fin de leçon et la conclusion étaient complets et précis.	Le plan de leçon était clair et facile à suivre. La présentation, le corps, la confirmation de fin de leçon et la conclusion étaient complets, précis et suffisamment détaillés pour qu'un autre instructeur le suive et le mette en œuvre sans difficulté.
Aides didactiques	Le matériel didactique n'était pas élaboré, était non pertinent ou de piètre qualité.	Le matériel didactique était pertinent mais sa facilité d'utilisation et son efficacité étaient discutables.	Le matériel didactique était pertinent, facile à utiliser et aidait à clarifier la matière de la leçon.	Le matériel didactique était pertinent, facile à utiliser et aidait à clarifier la matière de la leçon. De plus, le matériel didactique était créatif, bien pensé et le résultat d'un effort supplémentaire de la part du cadet était évident.
Montage de la salle de classe ou du secteur d'entraînement	Le montage de la salle de classe ou du secteur d'entraînement n'était pas approprié à la conduite de la leçon.	Le montage de la salle de classe ou du secteur d'entraînement était approprié à la conduite de la leçon ; cependant, certains éléments étaient négligés.	La salle de classe ou le secteur d'entraînement était bien monté et tenait compte des éléments suivants : • une disposition des sièges fonctionnelle, • un bon éclairage, • du matériel didactique facilement accessible et prêt à utiliser, et • les distractions étaient minimisées.	S.O.
Introduction de la leçon				
Révision de la leçon précédente (s'il y a lieu)	Le cadet n'a pas révisé la leçon précédente.	Le cadet a énoncé le sujet de la leçon précédente.	Le cadet a énoncé le sujet de la leçon précédente et a donné un bref résumé de la matière.	S.O.
Introduction de la leçon	Le cadet n'a pas donné de présentation de la leçon.	Le cadet a énoncé ce qui sera appris mais n'était pas clair dans la description de l'importance de la leçon ou des circonstances de l'application des connaissances ou des habiletés.	Le cadet a clairement décrit ce qui sera appris et a insisté sur l'importance de la leçon et les circonstances de l'application des connaissances ou des habiletés.	Le cadet a clairement décrit ce qui sera appris et a insisté de manière créative et de façon plaisante sur l'importance de la leçon et les circonstances de l'application des connaissances ou des habiletés.
Corps de la leçon				
Méthodes d'instruction	Le choix de la méthode d'instruction par le cadet n'était pas pertinent à la matière ou à l'audience.	Le choix de la méthode d'instruction par le cadet était pertinent mais il a éprouvé des difficultés à utiliser la méthode.	Le choix de la méthode d'instruction par le cadet était pertinent et il n'a éprouvé aucune difficulté à utiliser la méthode.	S.O.
Environnement d'apprentissage	Le cadet ne s'est pas assuré de la sécurité physique de la salle de classe ou le cadet n'a pas tenté d'utiliser les	Le cadet s'est assuré de la sécurité physique de la salle de classe en tout temps.	Le cadet s'est assuré de la sécurité physique de la salle de classe en tout temps.	Le cadet s'est assuré de la sécurité physique de la salle de classe en tout temps.

Unofficial convenience copy of A-CR-CCP-804/PG-002, cached 2026-11-08 from https://app.cadets.gc.ca/cadet-publications/A-CR-CCP-804-PG-002/A-CR-CCP-804-PG-002.pdf. Verify against the official publication.

	Non réalisée (NR)	Réalisée avec difficulté (AD)	Réalisée sans difficulté (SD)	Norme dépassée (ND)
	techniques de gestion du stress et de la salle de classe telles que décrites à l'OCOM M409.02.	Le cadet a tenté d'utiliser les techniques de gestion du stress et de la salle de classe; cependant, il a éprouvé des difficultés à les utiliser de manière efficace et de façon opportune.	Le cadet a utilisé au besoin les techniques de gestion du stress et de la salle de classe de manière efficace et de façon opportune.	Le cadet a toujours contrôlé le stress positif et négatif et a fait preuve de façon excellente de l'utilisation des techniques de gestion de la salle de classe.
Utilisation efficace du matériel didactique	Le cadet n'a pas utilisé de matériel didactique.	Le matériel didactique était difficile à apercevoir ou à utiliser, ou était présenté à un moment inopportun.	Le matériel didactique était clairement affiché et présenté de façon opportune.	S.O.
Satisfaction des besoins de l'apprenant	La leçon a été donnée de façon inappropriée à la période de développement de l'audience et ne contenait pas d'occasions d'apprentissage de nature visuelle, auditive ou kinesthésiques.	Certains aspects du contenu verbal de la leçon n'étaient pas appropriés à la période de développement de l'audience. Le cadet a fait preuve de peu de variété à l'égard des occasions d'apprentissage visuelles, auditives ou kinesthésiques.	La leçon a répondu aux besoins de la période de développement de l'audience. Le cadet a fait preuve d'une certaine variété à l'égard des occasions d'apprentissage visuelles, auditives ou kinesthésiques.	La leçon a répondu aux besoins de la période de développement de l'audience. Le cadet a intégré une grande variété d'occasions d'apprentissage visuelles, auditives ou kinesthésiques.
Précisions relatives à la matière de la leçon	Le cadet a fait preuve d'une compréhension limitée de la matière de la leçon et a été incapable de donner des explications, des démonstrations ou des clarifications précises.	Le cadet a fait preuve d'une compréhension générale de la matière de la leçon mais s'est emmêlé dans les explications, les démonstrations ou les clarifications sur certains aspects de la matière.	Le cadet a fait preuve d'une compréhension approfondie de la matière de la leçon et a fourni sans difficulté des explications, des démonstrations ou des clarifications précises.	Le cadet a fait preuve d'une maîtrise de la matière de la leçon.
Confirmation du PE	Le cadet n'a pas utilisé les questions ou une activité pour confirmer la compréhension de la matière du PE; il n'a pas non plus ajusté l'instruction en fonction de la compréhension de l'audience.	Le cadet a utilisé les questions ou une activité pour confirmer la compréhension de la matière du PE; cependant, il a fait peu d'efforts pour ajuster l'instruction en fonction de la compréhension de l'audience.	Le cadet a utilisé les questions ou une activité pour confirmer la compréhension de la matière du PE et a tenté au besoin d'ajuster l'instruction en fonction de la compréhension de l'audience.	Le cadet a confirmé, de façon créative, par des questions ou une activité, la compréhension à la fin de chaque PE et a facilement ajusté l'instruction en fonction de la compréhension de l'audience.
Confirmation de fin de leçon	Les connaissances ou les habiletés de la leçon n'ont pas été confirmées à l'aide de questions ou d'une activité.	Des questions ou une activité portant sur les connaissances ou les habiletés ont été utilisées comme confirmation de fin de leçon ; cependant, tous les points d'enseignement n'ont pas été couverts.	Des questions ou une activité portant sur les connaissances ou les habiletés ont été utilisées comme confirmation de fin de leçon et tous les points d'enseignement ont été couverts.	Toutes les connaissances ou habiletés couvertes par la leçon ont été confirmées de façon créative et plaisante.
Conclusion de la leçon				
Résumé de la leçon	Le cadet n'a pas énoncé de nouveau l'objectif de la leçon et n'a pas résumé les points importants ou les domaines à améliorer.	Le cadet a énoncé de nouveau les objectifs de la leçon; cependant, il s'est emmêlé en résumant les points importants ou les domaines à améliorer.	Le cadet a énoncé de nouveau les objectifs de la leçon et a résumé de façon concise les points importants ou les domaines à améliorer.	S.O.
Remotivation	Le cadet n'a pas tenté de remotiver les cadets.	S.O.	Le cadet a tenté de remotiver les cadets.	S.O.
Description de la prochaine leçon	Le cadet n'a pas décrit la prochaine leçon.	Le cadet a énoncé le sujet de la prochaine leçon.	Le cadet a énoncé le sujet de la prochaine leçon et a donné une description brève et précise de la matière de la leçon.	S.O.
Communication				

Unofficial convenience copy of A-CR-CCP-804/PG-002, cached 2026-11-08 from https://app.cadets.gc.ca/cadet-publications/A-CR-CCP-804-PG-002/A-CR-CCP-804-PG-002.pdf. Verify against the official publication.

	Non réalisée (NR)	Réalisée avec difficulté (AD)	Réalisée sans difficulté (SD)	Norme dépassée (ND)
Contrôle de la voix	Le cadet n'a pas parlé clairement ou de façon uniforme et a parlé trop rapidement ou sans projeter sa voix pour être entendu.	Le cadet a été entendu; cependant, il s'est embourbé dans l'utilisation du registre, de la tonalité, du volume, du débit et des pauses dans son discours destinés à articuler et à insister sur des points lorsque c'était nécessaire.	Le cadet s'est exprimé clairement et a clairement tenté d'utiliser un registre, une tonalité, un volume, un débit et des pauses appropriés dans son discours afin d'articuler et d'insister sur des points lorsque c'était nécessaire.	Le cadet s'est exprimé clairement et a excellé à utiliser un registre, une tonalité, un volume, un débit et des pauses appropriés dans son discours afin d'articuler et d'insister sur des points lorsque c'était nécessaire.
Langage corporel, tenue et comportement	Le cadet a fait preuve d'un langage corporel inapproprié ou a fait preuve d'une tenue et d'un comportement inacceptables.	Le cadet a tenté d'utiliser un langage corporel propre à favoriser la communication et à insister sur certains points et a fait preuve d'une tenue et d'un comportement acceptables.	Le cadet a facilement intégré l'utilisation du langage corporel propre à favoriser la communication et à insister sur certains points et a fait preuve d'une tenue et d'un comportement acceptables.	Le cadet a facilement intégré l'utilisation du langage corporel propre à favoriser la communication et à insister sur certains points et a fait preuve d'une tenue et d'un comportement exemplaires.
Techniques de question	Le cadet n'a utilisé aucune des questions ou n'a pas appliqué la séquence à suivre pour poser des questions (poser la question, donner un temps de réflexion, nommer un cadet pour répondre à la question, réfléchir à la réponse et féliciter).	Le cadet a utilisé les types de questions pertinents mais a appliqué de façon incohérente la séquence à suivre pour poser des questions (poser la question, donner un temps de réflexion, nommer un cadet pour répondre à la question, réfléchir à la réponse et féliciter).	Le cadet a utilisé une variété de questions et a appliqué de façon cohérente la séquence à suivre pour poser des questions (poser la question, donner un temps de réflexion, nommer un cadet pour répondre à la question, réfléchir à la réponse et féliciter).	S.O.
Gestion du temps				
Gestion du temps	La leçon n'a pas été donnée dans le temps accordé, avec plus de cinq (5) minutes de décalage.	Le temps prévu ou écoulé durant les PE particuliers ou les activités était parfois inexact ou insuffisant; cependant, la leçon a été donnée dans le temps accordé (plus / moins cinq (5) minutes).	Le temps prévu et/ou écoulé durant les PE particuliers ou les activités était approprié et la leçon a été donnée dans le temps accordé (plus / moins cinq (5) minutes).	S.O.

Unofficial convenience copy of A-CR-CCP-804/PG-002, cached 2026-11-08 from https://app.cadets.gc.ca/cadet-publications/A-CR-CCP-804-PG-002/A-CR-CCP-804-PG-002.pdf. Verify against the official publication.

CORE N 409 – LISTE DE CONTRÔLE D'ÉVALUATION

Nom du cadet : _____ Escadron : _____

Date : _____ Section : _____

	Évaluation (encercler un seul code)	Remarques
Préparation de la leçon		
Plan de leçon	NR AD SD ND	
Aides didactiques	NR AD SD ND	
Montage de la salle de classe ou du secteur d'entraînement	NR AD SD	
Introduction de la leçon		
Révision de la leçon précédente (s'il y a lieu)	NR AD SD	
Introduction de la leçon	NR AD SD ND	
Corps de la leçon		
Méthodes d'instruction	NR AD SD	
Environnement d'apprentissage	NR AD SD ND	
Utilisation efficace du matériel didactique	NR AD SD	
Satisfaction des besoins de l'apprenant	NR AD SD ND	
Précisions relatives à la matière de la leçon	NR AD SD ND	
Confirmation du PE	NR AD SD ND	
Confirmation de fin de leçon	NR AD SD ND	
Conclusion de la leçon		
Résumé de la leçon	NR AD SD	
Remotivation	NR SD	
Description de la prochaine leçon	NR AD SD	

NR = Non réalisée AD = Réalisée avec difficulté SD = Réalisée sans difficulté ND = Norme dépassée

Unofficial convenience copy of A-CR-CCP-804/PG-002, cached 2026-11-08 from https://app.cadets.gc.ca/cadet-publications/A-CR-CCP-804-PG-002/A-CR-CCP-804-PG-002.pdf.
Verify against the official publication.

	Évaluation (encercler un seul code)	Remarques
Communication		
Contrôle de la voix	**NR AD SD ND**	
Langage corporel, tenue et comportement	**NR AD SD ND**	
Techniques de question	**NR AD SD**	
Gestion du temps		
Gestion du temps	**NR AD SD**	

NR = Non réalisée AD = Réalisée avec difficulté SD = Réalisée sans difficulté ND = Norme dépassée

Rétroaction de l'évaluateur :

	OREN 409 – Évaluation globale			
Cocher un seul niveau de rendement	**Non réalisée**	**Réalisée avec difficulté**	**Réalisée sans difficulté**	**Norme dépassée**
Rendement global	Le cadet n'a pas satisfait à la norme de rendement en recevant la note « Non réalisée » pour plus de trois critères dans la liste de contrôle d'évaluation.	Le cadet a satisfait à la norme de rendement en recevant la note « Non réalisée » pour au plus trois critères énumérés dans la liste de contrôle d'évaluation.	Le cadet a satisfait à la norme de rendement en recevant, au minimum, la note « Réalisée avec difficulté » pour tous les critères et a reçu, au minimum, la note « Réalisée sans difficulté » pour dix (10) critères ou plus dans la liste de contrôle d'évaluation.	Le cadet a satisfait à la norme de rendement en recevant, au minimum, la note « Réalisée sans difficulté » pour tous les critères et la note « Norme dépassée » pour au moins sept critères.

Nom de l'évaluateur :	**Poste :**
Signature de l'évaluateur :	**Date :**

Ce formulaire doit être reproduit sur place.

Unofficial convenience copy of A-CR-CCP-804/PG-002, cached 2026-11-08 from https://app.cadets.gc.ca/cadet-publications/A-CR-CCP-804-PG-002/A-CR-CCP-804-PG-002.pdf.
Verify against the official publication.

ANNEXE B, APPENDICE 5

COREN 429

INSTRUCTIONS D'ÉVALUATION

PRÉPARATION

INSTRUCTIONS PRÉALABLES À L'ÉVALUATION

Réviser le plan d'évaluation, les instructions d'évaluation et l'outil d'évaluation du COREN 429 et se familiariser avec la matière avant la conduite de l'évaluation.

Photocopier l'outil d'évaluation du COREN 429 pour chaque cadet.

DEVOIR PRÉALABLE À L'ÉVALUATION

S.O.

MÉTHODE D'ÉVALUATION

La méthode d'évaluation par choix de réponse a été choisie pour évaluer les connaissances du cadet sur le règlement et les procédures d'opération pour les transmissions destinées à l'aviation et l'obtention de la délivrance des licences de radio.

CONDUITE DE L'ÉVALUATION

OBJET

L'objet du présent COREN est d'évaluer les connaissances du cadet sur le règlement et les procédures d'opération pour les transmissions destinées à l'aviation et la délivrance des licences de radio.

RESSOURCES

- l'outil d'évaluation du COREN 429, et
- des stylos et des crayons.

DÉROULEMENT DE L'ACTIVITÉ D'ÉVALUATION

Cette évaluation doit se dérouler dans une salle de classe. Les pupitres doivent être espacés autant que possible.



Les connaissances des cadets s'évaluent selon les critères suivants :

- **Non réalisée.** Moins de 60 pour cent.
- **Réalisée avec difficulté.** De 60 à 74 pour cent.
- **Réalisée sans difficulté.** De 75 à 89 pour cent.
- **Norme dépassée.** De 90 à 100 pour cent.

Unofficial convenience copy of A-CR-CCP-804/PG-002, cached 2026-11-08 from https://app.cadets.gc.ca/cadet-publications/A-CR-CCP-804-PG-002/A-CR-CCP-804-PG-002.pdf.
Verify against the official publication.

INSTRUCTIONS SUR L'ACTIVITÉ D'ÉVALUATION

1. S'assurer que les cadets ont un stylo ou un crayon.

2. Distribuer l'outil d'évaluation à chaque cadet, face vers le haut, et leur demander de ne pas commencer avant que vous le leur disiez.

3. Expliquer la structure de l'outil d'évaluation.

4. S'assurer que les cadets ont écrit leur nom au haut de l'outil d'évaluation.

5. Demander aux cadets de remplir l'outil d'évaluation.

6. Donner un avertissement de 10 minutes aux cadets.

7. Donner un avertissement de 5 minutes aux cadets.

8. Ramasser les outils d'évaluation.

INSTRUCTIONS SUBSÉQUENTES À L'ÉVALUATION

INSCRIPTION DES RÉSULTATS DE L'ÉVALUATION

Le résultat global de l'évaluation du COREN 429 doit être inscrit au dossier de qualification du niveau de qualification quatre qui se trouve au chapitre 3, annexe C.

DONNER UNE RÉTROACTION D'ÉVALUATION

Informer chaque cadet de la note qu'il a obtenue. Aucune rétroaction n'est nécessaire pour les cadets qui obtiennent 60 pour cent ou plus sur l'outil d'évaluation. Les cadets qui obtiennent un résultat en-dessous de 60 pour cent feront l'objet d'une rétroaction individuelle. Ces cadets devront reprendre l'examen. Les cadets qui doivent reprendre l'examen doivent recevoir des leçons particulières avant l'examen de reprise. Le contenu de la séance de tutorat varie selon le cadet. L'objectif de cette séance est de réviser les erreurs faites sur l'évaluation initiale et de préparer le cadet à l'examen de reprise.

Unofficial convenience copy of A-CR-CCP-804/PG-002, cached 2026-11-08 from https://app.cadets.gc.ca/cadet-publications/A-CR-CCP-804-PG-002/A-CR-CCP-804-PG-002.pdf.
Verify against the official publication.

COREN 429 - ÉVALUATION

Nom du cadet : _____ Date : _____

Choix multiples (25 points)

1. Qui délivre les licences de station radio au Canada?

   - Industrie Canada.
   - Le Conseil de la radiodiffusion et des télécommunications canadiennes (CRTC).
   - Le bureau de poste.
   - Le ministère des Communications.

2. La pénalité encourue suite à l'envoi d'un faux appel de détresse sera :

   - une amende maximale de 5 000 $ et des frais,
   - une amende maximale de 5 000 $ et des frais et/ou une peine d'emprisonnement pouvant aller jusqu'à 12 mois,
   - la confiscation du matériel radio,
   - aucune de ces réponses.

3. Votre station est C-FBRD. La méthode appropriée pour accuser réception d'un appel de détresse en provenance de l'aéronef C-FADA est :

   - MAYDAY, C-FBRD, C-FBRD, C-FBRD, MAYDAY REÇU, TERMINÉ.
   - MAYDAY, MAYDAY, MAYDAY, ICI C-FBRD, C-FBRD, C-FBRD, SILENCE MAYDAY.
   - MAYDAY, C-FADA, C-FADA, C-FADA, ICI C-FBRD, C-FBRD, C-FBRD, MAYDAY REÇU.
   - MAYDAY, C-FADA, C-FADA, C-FADA, ICI C-FBRD, C-FBRD, C-FBRD, RELAYEZ MAYDAY, À VOUS.

4. L'ordre de priorité de transmission dans le cadre des services aéronautiques est :

   - détresse, urgence et communications relatives aux messages de radiogoniométrie,
   - détresse, sécurité des vols et avertissements météorologiques,
   - détresse, urgence et sécurité des vols,
   - communications de détresse, d'urgence et de sécurité.

5. Les conversations entendues sur les ondes :

   - doivent être identifiées en anglais seulement,
   - ne doivent pas durer plus de deux minutes,
   - doivent demeurer strictement confidentielles,
   - doivent être transmises à d'autres personnes qu'elles peuvent peut-être intéresser.

6. Le matériel radio qui fait l'objet d'une homologation au Canada doit être :

   - de type approuvé par le MDC ou acceptable du point de vue technique pour être homologué,
   - approuvé par le CEMFA,

Unofficial convenience copy of A-CR-CCP-804/PG-002, cached 2026-11-08 from https://app.cadets.gc.ca/cadet-publications/A-CR-CCP-804-PG-002/A-CR-CCP-804-PG-002.pdf.
Verify against the official publication.

- fait au Canada,
- approuvé par le FII,

7. Les messages ou transmissions interdits sont :
   - les messages de nature personnelle adressés à un destinataire,
   - une transmission qui comprend des groupes cryptés,
   - une combinaison de messages en langage clair avec des groupes codés,
   - les faux signaux de détresse, un langage blasphématoire et les communications superflues.
8. Le Certificat restreint d'opérateur radio s’obtient :
   - en payant des frais annuels,
   - en démontrant la compétence à travers un test,
   - en installant un matériel de bord approuvé,
   - en homologuant votre station radio locale.
9. Lequel des termes suivants peut être un indicatif d’appel pour une station aérienne?
   - Mobile three.
   - Mobil Ted.
   - C-GAYE.
   - Cessna 150.
10. Le signal MAYDAY indique :
    - une situation d’urgence,
    - qu’un message de sécurité va suivre,
    - que les communications normales limitées peuvent reprendre,
    - une situation de détresse.
11. Le signal ou l’expression qui indique une situation d’urgence est :
    - PAN PAN.
    - MAYDAY.
    - SOS.
    - URGENCE.
12. L’indicatif d’appel doit être transmis :
    - au moins lors de l’appel initial,
    - une fois seulement au cours de l’appel,
    - aussi souvent que nécessaire jusqu'à ce qu'une réponse soit reçue,
    - aussi vite que possible pour économiser le temps d’émission.

Unofficial convenience copy of A-CR-CCP-804/PG-002, cached 2026-11-08 from https://app.cadets.gc.ca/cadet-publications/A-CR-CCP-804-PG-002/A-CR-CCP-804-PG-002.pdf.
Verify against the official publication.

13. Avant d’effectuer une transmission radio, il est conseillé :

- de faire un essai de transmission,
- d’écouter d’abord pour s'assurer que le canal est libre,
- d'émettre le signal BREAK BREAK,
- de régler la commande de gain au maximum.

14. Comment peut-on reconnaître un signal émis par une ELT?

- lorsqu’on entend une tonalité variable sur la fréquence 121.5 MHz,
- lorsqu’on entend une tonalité continue sur la fréquence 122.2 MHz,
- lorsqu’on entend un message préenregistré sur la fréquence 121.5 MHz.
- lorsqu’on entend un message préenregistré sur la fréquence 122.2 MHz.

15. Exprimer 137.25 $ de la façon dont ils seraient transmis sur les ondes :

- un, trois, sept, décimal, deux, cinq, Dollars,
- un, trois, sept, point, deux, cinq, Dollars,
- un, trois, sept, Dollars, deux, cinq, cents,
- un, cent, trente, sept, point, deux, cinq, Dollars.

16. Quelles expressions suivantes respectent la procédure d’emploi correcte des radiotéléphones?

- À vous et Terminé.
- Je vous capte, Á vous.
- Affirmatif, À vous.
- Pouvez-vous dire de nouveau? Terminé.

17. L'immatriculation de l’aéronef est C-FGAC. Comment doit-on appeler un autre aéronef dont l’indicatif d’appel est C-GBRD?

- CHARLIE FOXTROT GOLF ALPHA CHARLIE À CHARLIE GOLF BRAVO ROMEO DELTA, À VOUS.
- CHARLIE GOLF BRAVO ROMEO DELTA, ICI CHARLIE FOXTROT GOLF ALPHA CHARLIE, À VOUS.
- FOXTROT GOLF ALPHA CHARLIE, RÉPONDEZ S’IL VOUS PLAÎT.
- FGAC COMMENT ME RECEVEZ-VOUS, À VOUS.

18. Quel fuseau horaire doit-on utiliser lorsqu’on travaille dans des fuseaux horaires différents?

- L’heure normale de l’Est.
- L’heure avancée.
- L’heure normale de l’Atlantique.
- Le temps universel coordonné (UTC).

Unofficial convenience copy of A-CR-CCP-804/PG-002, cached 2026-11-08 from https://app.cadets.gc.ca/cadet-publications/A-CR-CCP-804-PG-002/A-CR-CCP-804-PG-002.pdf.
Verify against the official publication.

19. Le terme AFFIRMATIF signifie :

- Je demande la permission de ___.
- J'accepte, mais répétez s'il vous plaît.
- Oui ou Permission accordée.
- Confirmez, je ne comprends pas.

20. Quelles précautions doit-on prendre avant d'effectuer une vérification radio?

- Compter de un à dix puis dans le sens inverse, et demander à toute personne à l'écoute de faire une vérification radio.
- Écouter afin d'éviter d'interrompre une autre communication sur la fréquence, puis faire une vérification radio de moins de dix secondes.
- Écouter afin de s'assurer que quelqu'un est à l'écoute pour répondre à la vérification radio.
- Demander la vérification du signal d'une station quelconque.

21. Quelle autre fréquence de recherche et sauvetage est actuellement utilisée avec la fréquence 121.5 MHz?

- 243 MHz.
- 323 MHz.
- 500 MHz.
- 122.8 MHz.

22. Le signal d'urgence comprend :

- PAN PAN (prononcé trois fois) et ICI, l'indicatif d'appel de la station (prononcé trois fois).
- PAN PAN, ICI, l'indicatif d'appel de la station.
- PAN PAN (prononcé trois fois), TOUTES LES STATIONS (prononcé trois fois).
- MAYDAY (prononcé trois fois) et ICI, l'indicatif d'appel de la station (prononcé trois fois).

23. Le signal utilisé pour indiquer que la transmission est terminée et qu'on attend une réponse, est :

- À VOUS.
- CONTINUEZ.
- COMPRIS, TERMINÉ.
- VOTRE TOUR.

24. Pour accuser réception d'une transmission, utiliser les expressions suivantes :

- 10-4.
- BIEN REÇU.
- AFFIRMATIF.
- ROGER.

Unofficial convenience copy of A-CR-CCP-804/PG-002, cached 2026-11-08 from https://app.cadets.gc.ca/cadet-publications/A-CR-CCP-804-PG-002/A-CR-CCP-804-PG-002.pdf.
Verify against the official publication.

25. Comment épeler le mot BRAINS en utilisant l’alphabet phonétique?

- BOSTON ROGER APPLE IDA NANCY SUGAR.
- BRAVO ROMEO ALPHA INDIA NOVEMBER SIERRA.
- BAKER ROBERTY ABLE ITALIE NEW YORK SUSAN.
- BRAVO ROMEO ALPHA NOVEMBER SUZANNE.

Ce formulaire doit être reproduit sur place.

Unofficial convenience copy of A-CR-CCP-804/PG-002, cached 2026-11-08 from https://app.cadets.gc.ca/cadet-publications/A-CR-CCP-804-PG-002/A-CR-CCP-804-PG-002.pdf.
Verify against the official publication.

COREN 429 - CORRIGÉ DE L'ÉVALUATION

Choix multiples (25 points)

1. Qui délivre les licences de station radio au Canada?

   - **Industrie Canada.**
   - Le Conseil de la radiodiffusion et des télécommunications canadiennes (CRTC).
   - Le bureau de poste.
   - Le ministère des Communications.

2. La pénalité encourue suite à l'envoi d'un faux appel de détresse sera :

   - une amende maximale de 5 000 $ et des frais,
   - **une amende maximale de 5 000 $ et des frais et/ou une peine d'emprisonnement pouvant aller jusqu'à 12 mois,**
   - la confiscation du matériel radio,
   - aucune de ces réponses.

3. Votre station est C-FBRD. La méthode appropriée pour accuser réception d'un appel de détresse en provenance de l'aéronef C-FADA est :

   - MAYDAY, C-FBRD, C-FBRD, C-FBRD, MAYDAY REÇU, TERMINÉ.
   - MAYDAY, MAYDAY, MAYDAY, ICI C-FBRD, C-FBRD, C-FBRD, SILENCE MAYDAY.
   - **MAYDAY, C-FADA, C-FADA, C-FADA, ICI C-FBRD, C-FBRD, C-FBRD, MAYDAY REÇU, TERMINÉ.**
   - MAYDAY, C-FADA, C-FADA, C-FADA, ICI C-FBRD, C-FBRD, C-FBRD, RELAYEZ MAYDAY, À VOUS.

4. L'ordre de priorité de transmission dans le cadre des services aéronautiques est :

   - détresse, urgence et communications relatives aux messages de radiogoniométrie,
   - détresse, sécurité des vols et avertissements météorologiques,
   - détresse, urgence et sécurité des vols,
   - **communications de détresse, d'urgence et de sécurité.**

5. Les conversations entendues sur les ondes :

   - doivent être identifiées en anglais seulement,
   - ne doivent pas durer plus de deux minutes,
   - **doivent demeurer strictement confidentielles,**
   - doivent être transmises à d'autres personnes qu'elles peuvent peut-être intéresser.

6. Le matériel radio qui fait l'objet d'une homologation au Canada doit être :

   - de type approuvé par le MDC ou acceptable du point de vue technique pour être homologué,
   - approuvé par le CEMFA,

Unofficial convenience copy of A-CR-CCP-804/PG-002, cached 2026-11-08 from https://app.cadets.gc.ca/cadet-publications/A-CR-CCP-804-PG-002/A-CR-CCP-804-PG-002.pdf.
Verify against the official publication.

- fait au Canada,
- **approuvé par le FCC,**

7. Les messages ou transmissions interdits sont :
   - les messages de nature personnelle adressés à un destinataire,
   - une transmission qui comprend des groupes cryptés,
   - une combinaison de messages en langage clair avec des groupes codés,
   - **les faux signaux de détresse, un langage blasphématoire et les communications superflues.**
8. Le Certificat restreint d'opérateur radio s’obtient :
   - en payant des frais annuels,
   - **en démontrant la compétence à travers un test,**
   - en installant un matériel de bord approuvé,
   - en homologuant votre station radio locale.
9. Lequel des termes suivants peut être un indicatif d’appel pour une station aérienne?
   - Mobile three.
   - Mobil Ted.
   - **C-GAYE.**
   - Cessna 150.
10. Le signal MAYDAY indique :
    - une situation d’urgence,
    - qu’un message de sécurité va suivre,
    - que les communications normales limitées peuvent reprendre,
    - **une situation de détresse,**
11. Le signal ou l’expression qui indique une situation d’urgence est :
    - **PAN PAN.**
    - MAYDAY.
    - SOS.
    - URGENCE.
12. L’indicatif d’appel doit être transmis :
    - **au moins lors de l’appel initial,**
    - une fois seulement au cours de l’appel,
    - aussi souvent que nécessaire jusqu'à ce qu'une réponse soit reçue,
    - aussi vite que possible pour économiser le temps d’émission.

Unofficial convenience copy of A-CR-CCP-804/PG-002, cached 2026-11-08 from https://app.cadets.gc.ca/cadet-publications/A-CR-CCP-804-PG-002/A-CR-CCP-804-PG-002.pdf.
Verify against the official publication.

13. Avant d’effectuer une transmission radio, il est conseillé :

- de faire un essai de transmission,
- **d’écouter d’abord pour s'assurer que le canal est libre,**
- d'émettre le signal BREAK BREAK,
- de régler la commande de gain au maximum.

14. Comment peut-on reconnaître un signal émis par une ELT?

- **lorsqu’on entend une tonalité variable sur la fréquence 121.5 MHz,**
- lorsqu’on entend une tonalité continue sur la fréquence 122.2 MHz,
- lorsqu’on entend un message préenregistré sur la fréquence 121.5 MHz.
- lorsqu’on entend un message préenregistré sur la fréquence 122.2 MHz.

15. Exprimer 137.25 $ de la façon dont ils seraient transmis sur les ondes :

- **un, trois, sept, décimal, deux, cinq, Dollars**
- un, trois, sept, point, deux, cinq, Dollars,
- un, trois, sept, Dollars, deux, cinq, cents,
- un, cent, trente, sept, point, deux, cinq, Dollars.

16. Quelles expressions suivantes respectent la procédure d’emploi correcte des radiotéléphones?

- À vous et Terminé.
- Je vous capte, À vous.
- **Affirmatif, À vous.**
- Pouvez-vous dire de nouveau? Terminé.

17. L'immatriculation de l’aéronef est C-FGAC. Comment doit-on appeler un autre aéronef dont l’indicatif d’appel est C-GBRD?

- CHARLIE FOXTROT GOLF ALPHA CHARLIE À CHARLIE GOLF BRAVO ROMEO DELTA, À VOUS.
- **CHARLIE GOLF BRAVO ROMEO DELTA, ICI CHARLIE FOXTROT GOLF ALPHA CHARLIE, À VOUS.**
- FOXTROT GOLF ALPHA CHARLIE, RÉPONDEZ S’IL VOUS PLAÎT.
- FGAC COMMENT ME RECEVEZ-VOUS, À VOUS.

18. Quel fuseau horaire doit-on utiliser lorsqu’on travaille dans des fuseaux horaires différents?

- L’heure normale de l’Est.
- L’heure avancée.
- L’heure normale de l’Atlantique.
- **Le temps universel coordonné (UTC).**

Unofficial convenience copy of A-CR-CCP-804/PG-002, cached 2026-11-08 from https://app.cadets.gc.ca/cadet-publications/A-CR-CCP-804-PG-002/A-CR-CCP-804-PG-002.pdf.
Verify against the official publication.

19. Le terme AFFIRMATIF signifie :

- Je demande la permission de ___.
- J'accepte, mais répétez s'il vous plaît.
- **Oui ou Permission accordée.**
- Confirmez, je ne comprends pas.

20. Quelles précautions doit-on prendre avant d'effectuer une vérification radio?

- Compter de un à dix puis dans le sens inverse, et demander à toute personne à l'écoute de faire une vérification radio.
- **Écouter afin d'éviter d'interrompre une autre communication sur la fréquence, puis faire une vérification radio de moins de dix secondes.**
- Écouter afin de s'assurer que quelqu'un est à l'écoute pour répondre à la vérification radio.
- Demander la vérification du signal d'une station quelconque.

21. Quelle autre fréquence de recherche et sauvetage est actuellement utilisée avec la fréquence 121.5 MHz?

- **243 MHz.**
- 323 MHz.
- 500 MHz.
- 122.8 MHz.

22. Le signal d'urgence comprend :

- **PAN PAN (prononcé trois fois) et ICI, l'indicatif d'appel de la station (prononcé trois fois).**
- PAN PAN, ICI, l'indicatif d'appel de la station.
- PAN PAN (prononcé trois fois), TOUTES LES STATIONS (prononcé trois fois).
- MAYDAY (prononcé trois fois) et ICI, l'indicatif d'appel de la station (prononcé trois fois).

23. Le signal utilisé pour indiquer que la transmission est terminée et qu'on attend une réponse, est :

- **À VOUS.**
- CONTINUEZ.
- COMPRIS, TERMINÉ.
- VOTRE TOUR.

24. Pour accuser réception d'une transmission, utiliser les expressions suivantes :

- 10-4.
- BIEN REÇU.
- AFFIRMATIF.
- **ROGER.**

Unofficial convenience copy of A-CR-CCP-804/PG-002, cached 2026-11-08 from https://app.cadets.gc.ca/cadet-publications/A-CR-CCP-804-PG-002/A-CR-CCP-804-PG-002.pdf.
Verify against the official publication.

25. Comment épeler le mot BRAINS en utilisant l’alphabet phonétique?

- BOSTON ROGER APPLE IDA NANCY SUGAR.
- **BRAVO ROMEO ALPHA INDIA NOVEMBER SIERRA.**
- BAKER ROBERTY ABLE ITALIE NEW YORK SUSAN.
- BRAVO ROMEO ALPHA NOVEMBER SUZANNE.

Unofficial convenience copy of A-CR-CCP-804/PG-002, cached 2026-11-08 from https://app.cadets.gc.ca/cadet-publications/A-CR-CCP-804-PG-002/A-CR-CCP-804-PG-002.pdf.
Verify against the official publication.

COREN 429 - EXAMEN DE REPRISE DE L'ÉVALUATION

Nom du cadet : _____ Date : _____

Choix multiples (25 points)

1. Une amende maximale de 5 000 $ et des frais et/ou une peine d'emprisonnement de 12 mois seront encourus pour :

- avoir effectué des vérifications radio,
- avoir utilisé le code 10,
- ne pas disposer de journal radio,
- avoir émis un signal de détresse faux ou frauduleux.

2. Quelles précautions doit-on prendre pour manipuler et utiliser un microphone?

- Tenir le microphone à la distance recommandée, telle que suggérée dans le manuel d'emploi.
- Tenir le microphone très proche de la bouche.
- Tenir le microphone à au moins 20 cm (8 pouces) de la bouche.
- Parler lentement.

3. Quel mot ou expression est utilisé pour signaler une erreur de transmission?

- CORRECTION.
- ERREUR.
- C'EST FAUX.
- aucune de ces réponses.

4. Le signal PAN PAN répété trois fois indique :

- une situation qui pose un risque pour la sécurité,
- une situation de détresse,
- une situation d'urgence,
- l'imposition du silence.

5. En ordre de priorité, les deux types de transmissions radio les plus importantes sont :

- les communications de détresse et du gouvernement,
- les communications de détresse et d'urgence,
- les communications d'urgence et de radiogoniométrie,
- les communications de détresse et de sécurité.

6. La pénalité maximale encourue suite à l'établissement d'une station radio sans posséder de licence radio est :

- une amende de 50 $,
- une amende de 500 $ et une peine d'emprisonnement maximale de six mois,

Unofficial convenience copy of A-CR-CCP-804/PG-002, cached 2026-11-08 from https://app.cadets.gc.ca/cadet-publications/A-CR-CCP-804-PG-002/A-CR-CCP-804-PG-002.pdf.
Verify against the official publication.

- une amende de 5 000 $ et une peine d'emprisonnement maximale de six mois,
- une amende de 5 000 $ et une peine d'emprisonnement maximale de douze mois.

7. Qui délivre les licences de station radio au Canada :

- Industrie Canada.
- Le Conseil de la radiodiffusion et des télécommunications canadiennes (CRTC).
- Le bureau de poste.
- Le ministère des Communications.

8. Le signal utilisé pour dire à une autre station de poursuivre son message est :

- À VOUS.
- RELISEZ.
- CONTINUEZ.
- DITES DE NOUVEAU.

9. Le terme DITES DE NOUVEAU signifie :

- s'il vous plaît, répétez votre dernière transmission,
- incompréhensible, recommencez plus tard,
- erreur de transmission, corrigez s'il vous plaît,
- je vous transmettrai le message.

10. Quelles expressions suivantes respectent la procédure d'emploi correcte des radiotéléphones?

- À VOUS ET TERMINÉ.
- RÉPÉTEZ, À VOUS.
- POUVEZ-VOUS DIRE DE NOUVEAU? TERMINÉ.
- AFFIRMATIF, À VOUS.

11. La fréquence 121.5 MHz serait signalée de la façon suivante :

- un, vingt, un, cinq, point
- un, deux, un, décimal, cinq,
- un, deux, un, cinq,
- un, vingt, un, point, cinq.

12. Quelle autre fréquence de recherche et sauvetage est actuellement utilisée avec la fréquence 121.5 MHz?

- 323 MHz.
- 243 MHz.
- 500 MHz.
- 122.8 MHz.

Unofficial convenience copy of A-CR-CCP-804/PG-002, cached 2026-11-08 from https://app.cadets.gc.ca/cadet-publications/A-CR-CCP-804-PG-002/A-CR-CCP-804-PG-002.pdf.
Verify against the official publication.

13. Lorsque des communications normales sont échangées entre une station de base et une station mobile :
    - la station mobile ne peut pas appeler la base en premier,
    - la station mobile contrôle les communications,
    - la station qui initie l'appel contrôle les communications,
    - la station de base contrôle les communications.

14. Sur quelle fréquence radio devez-vous tout d'abord émettre votre appel de détresse ?
    - La fréquence utilisée lors de votre dernier vol.
    - La fréquence de l'ATIS.
    - Votre fréquence actuelle.
    - 121.5 MHz.

15. Qui contrôle les communications en cas de détresse?
    - la station aéronautique au sol ou de base,
    - l'aéronef en détresse, à moins qu'il ne passe le contrôle à une autre station,
    - aucune station ne contrôle les communications,
    - la station la plus proche.

16. L'heure 1:30 AM exprimée en utilisant le système de 24 heures serait :
    - ZÉRO UN TROIS ZÉRO.
    - UN TROIS TROIS ZÉRO.
    - TREIZE TRENTE HEURES.
    - ZÉRO UN TRENTE HEURES.

17. Quelle est la fréquence de détresse aéronautique?
    - 122.80 MHz.
    - 126.70 MHz.
    - 121.5 MHz.
    - 122.90 MHz.

18. Pourquoi doit-on s'habituer à surveiller la fréquence 121.5 MHz après le décollage ou l'atterrissage?
    - Pour s'assurer que le récepteur fonctionne.
    - Pour rester à l'écoute au cas où un aéronef se serait écrasé à proximité de l'aéroport.
    - Pour rester à l'écoute d'avis de sécurité diffusés aux aéronefs.
    - Pour s'assurer que l'ELT de votre aéronef ne se s'est pas déclenchée au moment du décollage ou de l'atterrissage.

Unofficial convenience copy of A-CR-CCP-804/PG-002, cached 2026-11-08 from https://app.cadets.gc.ca/cadet-publications/A-CR-CCP-804-PG-002/A-CR-CCP-804-PG-002.pdf.
Verify against the official publication.

19. Le signal MAYDAY indique :

- une situation de détresse,
- une situation d’urgence,
- qu’un message de sécurité va suivre,
- que les communications normales limitées peuvent reprendre.

20. Toute personne informée qu’une communication radio transmise par une station autre qu'une station de radiodiffusion ou d'une station d'amateur radio doit en vertu de la Loi sur la radiocommunication :

- ne pas enregistrer une telle communication sur cassette,
- signaler l’emploi de la fréquence auprès du bureau du ministère des Communications le plus proche,
- entrer les détails de l'interception dans le journal de la station,
- respecter le secret de la correspondance.

21. L’indicatif d’appel caractéristique diffusé aux stations radio doit être utilisé :

- à trois minutes d’intervalle,
- lorsque les conditions sont mauvaises,
- uniquement dans des situations d'urgence,
- au moins lorsqu’un contact initial est établi.

22. Le nombre 600 doit être transmis de la façon suivante :

- SIX CENT.
- SIX O O.
- SIX ZÉRO ZÉRO.
- aucune de ces réponses.

23. L'ordre de priorité de transmission dans le cadre des services aéronautiques est :

- détresse, sécurité des vols et avertissements météorologiques,
- détresse, urgence et communications relatives aux messages de radiogoniométrie,
- détresse, urgence et sécurité des vols,
- communications de détresse, d’urgence et de sécurité.

24. La vérification du signal doit :

- se limiter à 10 secondes,
- s’échanger sur le canal 16,
- durer aussi longtemps que l’opérateur le souhaite,
- B et C.

Unofficial convenience copy of A-CR-CCP-804/PG-002, cached 2026-11-08 from https://app.cadets.gc.ca/cadet-publications/A-CR-CCP-804-PG-002/A-CR-CCP-804-PG-002.pdf.
Verify against the official publication.

25. Comment épeler le mot BRAINS en utilisant l’alphabet phonétique?

- BOSTON ROGER APPLE IDA NANCY SUGAR.
- BRAVO ROMEO ALPHA INDIA NOVEMBER SIERRA.
- BAKER ROBERTY ABLE ITALIE NEW YORK SUSAN.
- BRAVO ROMEO ALPHA NOVEMBER SUZANNE.

Ce formulaire doit être reproduit sur place.

Unofficial convenience copy of A-CR-CCP-804/PG-002, cached 2026-11-08 from https://app.cadets.gc.ca/cadet-publications/A-CR-CCP-804-PG-002/A-CR-CCP-804-PG-002.pdf.
Verify against the official publication.

COREN 429 - CORRIGÉ DE L'EXAMEN DE REPRISE DE L'ÉVALUATION

Choix multiples (25 points)

1. Une amende maximale de 5 000 $ et des frais et/ou une peine d'emprisonnement de 12 mois seront encourus pour :

- avoir effectué des vérifications radio,
- avoir utilisé le code 10,
- ne pas disposer de journal radio,
- **avoir émis un signal de détresse faux ou frauduleux.**

2. Quelles précautions doit-on prendre pour manipuler et utiliser un microphone?

- Tenir le microphone à la distance recommandée, telle que suggérée dans le manuel d'emploi.
- Tenir le microphone très proche de la bouche.
- Tenir le microphone à au moins 20 cm (8 pouces) de la bouche.
- **Parler lentement.**

3. Quel mot ou expression est utilisé pour signaler une erreur de transmission?

- **CORRECTION.**
- ERREUR.
- C'EST FAUX.
- aucune de ces réponses.

4. Le signal PAN PAN répété trois fois indique :

- une situation qui pose un risque pour la sécurité,
- une situation de détresse,
- **une situation d'urgence,**
- l'imposition du silence.

5. En ordre de priorité, les deux types de transmissions radio les plus importantes sont :

- les communications de détresse et du gouvernement,
- **les communications de détresse et d'urgence,**
- les communications d'urgence et de radiogoniométrie,
- les communications de détresse et de sécurité.

6. La pénalité maximale encourue suite à l'établissement d'une station radio sans posséder de licence radio est :

- une amende de 50 $,
- une amende de 500 $ et une peine d'emprisonnement maximale de six mois,
- une amende de 5 000 $ et une peine d'emprisonnement maximale de six mois,
- **une amende de 5 000 $ et une peine d'emprisonnement maximale de douze mois.**

Unofficial convenience copy of A-CR-CCP-804/PG-002, cached 2026-11-08 from https://app.cadets.gc.ca/cadet-publications/A-CR-CCP-804-PG-002/A-CR-CCP-804-PG-002.pdf.
Verify against the official publication.

7. Qui délivre les licences de station radio au Canada :

   - **Industrie Canada.**
   - Le Conseil de la radiodiffusion et des télécommunications canadiennes (CRTC).
   - Le bureau de poste.
   - Le ministère des Communications.

8. Le signal utilisé pour dire à une autre station de poursuivre son message est :

   - À VOUS.
   - RELISEZ.
   - **CONTINUEZ.**
   - DITES DE NOUVEAU.

9. Le terme DITES DE NOUVEAU signifie :

   - **s'il vous plaît, répétez votre dernière transmission,**
   - incompréhensible, recommencez plus tard,
   - erreur de transmission, corrigez s'il vous plaît,
   - je vous transmettrai le message.

10. Quelles expressions suivantes respectent la procédure d'emploi correcte des radiotéléphones?

    - À VOUS ET TERMINÉ.
    - RÉPÉTEZ, À VOUS.
    - POUVEZ-VOUS DIRE DE NOUVEAU? TERMINÉ.
    - **AFFIRMATIF, À VOUS.**

11. La fréquence 121.5 MHz serait signalée de la façon suivante :

    - un, vingt, un, cinq, point
    - **un, deux, un, décimal, cinq,**
    - un, deux, un, cinq,
    - un, vingt, un, point, cinq.

12. Quelle autre fréquence de recherche et sauvetage est actuellement utilisée avec la fréquence 121.5 MHz?

    - 323 MHz.
    - **243 MHz.**
    - 500 MHz.
    - 122.8 MHz.

Unofficial convenience copy of A-CR-CCP-804/PG-002, cached 2026-11-08 from https://app.cadets.gc.ca/cadet-publications/A-CR-CCP-804-PG-002/A-CR-CCP-804-PG-002.pdf.
Verify against the official publication.

13. Lorsque des communications normales sont échangées entre une station de base et une station mobile :
    - la station mobile ne peut pas appeler la base en premier,
    - la station mobile contrôle les communications,
    - la station qui initie l'appel contrôle les communications,
    - **la station de base contrôle les communications.**

14. Sur quelle fréquence radio devez-vous tout d'abord émettre votre appel de détresse ?
    - La fréquence utilisée lors de votre dernier vol.
    - La fréquence de l'ATIS.
    - **Votre fréquence actuelle.**
    - 121.5 MHz.

15. Qui contrôle les communications en cas de détresse?
    - la station aéronautique au sol ou de base,
    - **l'aéronef en détresse, à moins qu'il ne passe le contrôle à une autre station,**
    - aucune station ne contrôle les communications,
    - la station la plus proche.

16. L'heure 1:30 AM exprimée en utilisant le système de 24 heures serait :
    - **ZÉRO UN TROIS ZÉRO.**
    - UN TROIS TROIS ZÉRO.
    - TREIZE TRENTE HEURES.
    - ZÉRO UN TRENTE HEURES.

17. Quelle est la fréquence de détresse aéronautique?
    - 122.80 MHz.
    - 126.70 MHz.
    - **121.5 MHz.**
    - 122.90 MHz.

18. Pourquoi doit-on s'habituer à surveiller la fréquence 121.5 MHz après le décollage ou l'atterrissage?
    - Pour s'assurer que le récepteur fonctionne.
    - Pour rester à l'écoute au cas où un aéronef se serait écrasé à proximité de l'aéroport.
    - Pour rester à l'écoute d'avis de sécurité diffusés aux aéronefs.
    - **Pour s'assurer que l'ELT de votre aéronef ne se s'est pas déclenchée au moment du décollage ou de l'atterrissage.**

Unofficial convenience copy of A-CR-CCP-804/PG-002, cached 2026-11-08 from https://app.cadets.gc.ca/cadet-publications/A-CR-CCP-804-PG-002/A-CR-CCP-804-PG-002.pdf.
Verify against the official publication.

19. Le signal MAYDAY indique :

- **une situation de détresse,**
- une situation d'urgence,
- qu'un message de sécurité va suivre,
- que les communications normales limitées peuvent reprendre.

20. Toute personne informée qu'une communication radio transmise par une station autre qu'une station de radiodiffusion ou d'une station d'amateur radio doit en vertu de la Loi sur la radiocommunication :

- ne pas enregistrer une telle communication sur cassette,
- signaler l'emploi de la fréquence auprès du bureau du ministère des Communications le plus proche,
- entrer les détails de l'interception dans le journal de la station,
- **respecter le secret de la correspondance.**

21. L'indicatif d'appel caractéristique diffusé aux stations radio doit être utilisé :

- à trois minutes d'intervalle,
- lorsque les conditions sont mauvaises,
- uniquement dans des situations d'urgence,
- **au moins lorsqu'un contact initial est établi.**

22. Le nombre 600 doit être transmis de la façon suivante :

- SIX CENT.
- SIX O O.
- **SIX ZÉRO ZÉRO.**
- aucune de ces réponses.

23. L'ordre de priorité de transmission dans le cadre des services aéronautiques est :

- détresse, sécurité des vols et avertissements météorologiques,
- détresse, urgence et communications relatives aux messages de radiogoniométrie,
- détresse, urgence et sécurité des vols,
- **communications de détresse, d'urgence et de sécurité.**

24. La vérification du signal doit :

- **se limiter à 10 secondes,**
- s'échanger sur le canal 16,
- durer aussi longtemps que l'opérateur le souhaite,
- B et C.

Unofficial convenience copy of A-CR-CCP-804/PG-002, cached 2026-11-08 from https://app.cadets.gc.ca/cadet-publications/A-CR-CCP-804-PG-002/A-CR-CCP-804-PG-002.pdf.
Verify against the official publication.

25. Comment épeler le mot BRAINS en utilisant l’alphabet phonétique?

- BOSTON ROGER APPLE IDA NANCY SUGAR.
- **BRAVO ROMEO ALPHA INDIA NOVEMBER SIERRA.**
- BAKER ROBERTY ABLE ITALIE NEW YORK SUSAN.
- BRAVO ROMEO ALPHA NOVEMBER SUZANNE.

Unofficial convenience copy of A-CR-CCP-804/PG-002, cached 2026-11-08 from https://app.cadets.gc.ca/cadet-publications/A-CR-CCP-804-PG-002/A-CR-CCP-804-PG-002.pdf.
Verify against the official publication.

ANNEXE B, APPENDICE 6

COREN DES SUJETS SUR L'AVIATION – ÉVALUATION COMBINÉE

INSTRUCTIONS D'ÉVALUATION

PRÉPARATION

INSTRUCTIONS PRÉALABLES À L'ÉVALUATION

Réviser le plan d'évaluation, les instructions d'évaluation et le COREN des sujets sur l'aviation - évaluation combinée et se familiariser avec la matière avant la conduite de l'évaluation.

Photocopier l'outil d'évaluation pour chaque cadet.

DEVOIR PRÉALABLE À L'ÉVALUATION

S.O.

MÉTHODE D'ÉVALUATION

La méthode d'évaluation par choix de réponse a été choisie pour évaluer les connaissances du cadet sur les principes de vol, les moteurs d'avion, la météorologie et la navigation.

CONDUITE DE L'ÉVALUATION

OBJET

L'objet de ce COREN est d'évaluer les connaissances du cadet des sujets d'aviation tels que les principes de vol, les moteurs d'avion, la météorologie et la navigation.

RESSOURCES

- COREN des sujets sur l'aviation - évaluation combinée,
- des stylos et des crayons.

DÉROULEMENT DE L'ACTIVITÉ D'ÉVALUATION

Cette évaluation doit se dérouler dans une salle de classe. Les pupitres doivent être espacés autant que possible.



Les connaissances des cadets s'évaluent selon les critères suivants :

- **Non réalisée.** Moins de 60 pour cent.
- **Réalisée avec difficulté.** De 60 à 74 pour cent.
- **Réalisée sans difficulté.** De 75 à 89 pour cent.
- **Norme dépassée.** De 90 à 100 pour cent.

Unofficial convenience copy of A-CR-CCP-804/PG-002, cached 2026-11-08 from https://app.cadets.gc.ca/cadet-publications/A-CR-CCP-804-PG-002/A-CR-CCP-804-PG-002.pdf.
Verify against the official publication.

INSTRUCTIONS SUR L'ACTIVITÉ D'ÉVALUATION

1. Remettre à chaque cadet un stylo ou un crayon.

2. Distribuer l'outil d'évaluation à chaque cadet, face vers le haut, et leur demander de ne pas commencer avant que vous le leur disiez.

3. Expliquer la structure de l'outil d'évaluation.

4. Demander aux cadets d'écrire leur nom au haut de l'outil d'évaluation.

5. Demander aux cadets de remplir l'outil d'évaluation.

6. Donner un avertissement de 10 minutes aux cadets.

7. Donner un avertissement de 5 minutes aux cadets.

8. Ramasser les outils d'évaluation.

INSTRUCTIONS SUBSÉQUENTES À L'ÉVALUATION

INSCRIPTION DES RÉSULTATS DE L'ÉVALUATION

Le résultat global du COREN de l'évaluation combinée des sujets en aviation doit être inscrit au dossier de qualification du niveau de qualification quatre qui se trouve au chapitre 3, annexe C.

DONNER UNE RÉTROACTION D'ÉVALUATION

Informer chaque cadet de la note qu'il a obtenue. Aucune rétroaction n'est nécessaire pour les cadets qui obtiennent 60 pour cent ou plus sur l'outil d'évaluation. Les cadets qui obtiennent un résultat en-dessous de 60 pour cent feront l'objet d'une rétroaction individuelle. Ces cadets devront reprendre l'examen. Les cadets qui doivent reprendre l'examen doivent recevoir des leçons particulières avant l'examen de reprise. Le contenu de la séance de tutorat varie selon le cadet. L'objectif de cette séance est de réviser les erreurs faites sur l'évaluation initiale et de préparer le cadet à l'examen de reprise.

Unofficial convenience copy of A-CR-CCP-804/PG-002, cached 2026-11-08 from https://app.cadets.gc.ca/cadet-publications/A-CR-CCP-804-PG-002/A-CR-CCP-804-PG-002.pdf.
Verify against the official publication.

COREN DES SUJETS SUR L'AVIATION – ÉVALUATION COMBINÉE

Nom du cadet : _____ Date : _____

Partie A – Choix multiples (43 points)

1. La couche d'air très mince sur la surface de l'aile est appelée la couche _____.

   - de transition,
   - limite,
   - turbulente,
   - laminaire.

2. Les profils aérodynamiques conventionnels sont généralement plus épais à _____ pour cent de la corde.

   - 15.
   - 25.
   - 50.
   - 65.

3. Les profils aérodynamiques à flux laminaire réduisent la traînée en maintenant le flux d'air _____ au travers d'un pourcentage plus grand de la _____.

   - turbulent, corde,
   - turbulent, envergure,
   - laminaire, corde,
   - laminaire, envergure.

4. L'allongement est calculé en :

   - divisant l'envergure par la corde moyenne,
   - divisant la corde moyenne par l'envergure,
   - divisant la masse par le coefficient de portance,
   - divisant la masse par le coefficient de traînée.

5. Diminuer l'angle d'incidence à l'extrémité de l'aile s'appelle :

   - la correction,
   - le grossissement,
   - le gauchissement,
   - l'augmentation.

Unofficial convenience copy of A-CR-CCP-804/PG-002, cached 2026-11-08 from https://app.cadets.gc.ca/cadet-publications/A-CR-CCP-804-PG-002/A-CR-CCP-804-PG-002.pdf.
Verify against the official publication.

6. Lequel des choix suivants n’est pas une modification de l’extrémité de l’aile destinée à augmenter la portance ou à diminuer la traînée?

- les réservoirs de bout d’aile,
- les plaques de saumon d’aile,
- saumon d’aile rabattu,
- les cloisons d’aile.

7. Les gouvernes secondaires qui se déplacent vers l’avant du bord d’attaque à des angles d’attaque élevés s’appellent des :

- becs de bord d’attaque,
- volets,
- cloisons de décrochage,
- fentes.

8. Les passages intégrés à l’aile qui ont un effet sur l’écoulement de l'air à l'exemple des becs de bord d'attaque s'appellent des :

- becs de bord d’attaque,
- volets,
- cloisons de décrochage,
- fentes.

9. La courbure d’un profil aérodynamique s’appelle aussi :

- la corde,
- l’envergure,
- la nervure,
- la cambrure.

10. Quels arcs à code de couleur se trouvent sur le tachymètre?

- Verts, oranges et rouges.
- Bleus, rouges et verts.
- Verts, jaunes et rouges.
- Noirs, blancs et rouges.

11. L’altimètre est à la fois raccordé à la source de pression de Pitot et à la prise statique.

- Vrai.
- Faux.

12. Les erreurs de densité dans l’anémomètre sont dues à :

- une augmentation de la température de l’air à mesure que la densité augmente,
- une diminution de la température de l’air à mesure que l’altitude diminue,

Unofficial convenience copy of A-CR-CCP-804/PG-002, cached 2026-11-08 from https://app.cadets.gc.ca/cadet-publications/A-CR-CCP-804-PG-002/A-CR-CCP-804-PG-002.pdf.
Verify against the official publication.

- aux blocages du circuit statique du système Pitot en raison de la densité de l’air,
- une diminution de la densité de l’air à mesure que l’altitude augmente.

13. La CAS (VC) compensée pour le facteur de compressibilité est :

- CAS (VC).
- IAS (VI).
- TAS (VV).
- EAS (VE).

14. Si le calage altimétrique n'est pas corrigé lors d'un vol dans une zone de pression qui est relativement plus basse, l'altimètre indiquera :

- une altitude plus basse que l’altitude réelle,
- une altitude plus élevée que l’altitude réelle,
- l’altitude correcte, pourvu que le pilote maintienne une vitesse constante,
- l’altitude correcte, pourvu que le pilote maintienne un angle constant d’inclinaison.

15. L’altitude densité est :

- l’altitude indiquée sur l’altimètre lorsqu’il est réglé à 29.92 pouces de mercure,
- la hauteur effective au-dessus de la surface terrestre,
- l’altitude-pression corrigée pour la température,
- l’altitude-pression corrigée pour les erreurs absolues.

16. Le variomètre mesure la vitesse de variation de la pression statique et indique si l’altitude augmente ou diminue.

- Vrai,
- Faux.

17. La précession est :

- la tendance qu’a un corps en rotation sur lequel on applique une force perpendiculairement à son plan de rotation, de tourner de 90 degrés par rapport à son axe de rotation dans le même sens que la rotation, pour finir sur un nouveau plan de rotation parallèle à la force appliquée,
- la tendance qu’a un objet en rotation de se maintenir dans son plan de rotation,
- la tendance qu’a un corps en rotation sur lequel on applique une force parallèlement à son plan de rotation, de tourner de 90 degrés par rapport à son axe de rotation dans le même sens que la rotation, pour finir sur un nouveau plan de rotation perpendiculaire à la force appliquée,
- la tendance qu’a un objet en rotation de se déplacer de son plan de rotation.

18. Le nombre de Mach se calcule en :

- divisant la vitesse du son par la vitesse indiquée.
- multipliant la vitesse du son par la vitesse indiquée.

Unofficial convenience copy of A-CR-CCP-804/PG-002, cached 2026-11-08 from https://app.cadets.gc.ca/cadet-publications/A-CR-CCP-804-PG-002/A-CR-CCP-804-PG-002.pdf.
Verify against the official publication.

- divisant la vitesse indiquée par la vitesse du son.
- multipliant la vitesse indiquée par la vitesse du son et en ajoutant l'inverse de l'indice de Mach.

19. Que fait le clapet sélecteur de carburant qu'utilise le pilote?

- Transfère le carburant.
- Sélectionne le réservoir de carburant désiré et d'où le carburant sera aspiré.
- Interrompt l'écoulement du carburant en provenance des réservoirs.
- B et C.

20. Le déplacement vers l'avant de la manette des gaz permet de fermer le robinet de débit, diminuant la quantité du mélange de carburant et d'air, et d'augmenter la puissance produite par le moteur.

- Vrai.
- Faux.

21. Quels sont les deux indicateurs qui permettent de mesurer les propriétés de l'huile moteur?

- Le manomètre d'huile et la jauge de température des têtes de cylindre.
- Les jauges de température d'huile et de température de l'air extérieur.
- Le manomètre d'huile et la jauge de température d'huile.
- Les jauges de température et de viscosité de l'huile.

22. Qu'est-ce qui est maintenu au travers de la majeure partie du diamètre de l'hélice à l'aide de la variation des sections du profil et de l'angle d'attaque?

- Le pas.
- La traînée.
- La traction.
- Le dièdre.

23. Qu'appelle-t-on la distance parcourue vers l'avant par une hélice en un tour?

- Le pas.
- La traînée.
- La traction.
- Le dièdre.

24. Quelle indication sera indiquée sur le manomètre de pression d'admission lorsque le moteur n'est pas en marche?

- La puissance du moteur.
- La pression atmosphérique.
- La température de l'air.
- La pression de compression.

Unofficial convenience copy of A-CR-CCP-804/PG-002, cached 2026-11-08 from https://app.cadets.gc.ca/cadet-publications/A-CR-CCP-804-PG-002/A-CR-CCP-804-PG-002.pdf.
Verify against the official publication.

25. Qu'est ce qui arrive à un moteur à mesure que l'altitude augmente et que l'air devient moins dense?

- La puissance augmente.
- La puissance demeure stable.
- La puissance diminue.
- Le moteur s'arrête.

26. Quel effet la friction de la surface peut avoir sur les vents?

- Aucun.
- Elle force les vents à reculer et à virer.
- Elle augmente la vitesse des vents.
- Elle produit des vitesses de vent inférieures à celle prévues par le gradient barométrique.

27. Une masse d'air est une grande section de la troposphère avec des propriétés uniformes de _____ et d' _____ à l'_____.

- température, pression, horizontale.
- pression, humidité, horizontale.
- température, humidité, horizontale.
- température, humidité, verticale.

28. Un vent catabatique :

- est le terme pour désigner les vents descendants qui soufflent à partir d'une altitude élevée et descendent en pente vers les vallées situées plus bas.
- est le terme pour désigner les vents ascendants qui soufflent à partir des vallées vers une altitude plus élevée.
- est le terme pour désigner les vents qui soufflent à partir des terres vers les grandes étendues d'eau.
- est le terme pour désigner les vents qui soufflent à partir des grandes étendues d'eau vers les terres.

29. Un vent anabatique :

- est le terme pour désigner les vents descendants qui soufflent à partir d'une altitude élevée et descendent en pente vers les vallées situées plus bas.
- est le terme pour désigner les vents ascendants qui soufflent à partir des vallées vers une altitude plus élevée.
- est le terme pour désigner les vents qui soufflent à partir des terres vers les grandes étendues d'eau.
- est le terme pour désigner les vents qui soufflent à partir des grandes étendues d'eau vers les terres.

30. Une rafale est :

- un changement graduel de la direction du vent accompagné par un changement en altitude.
- un changement rapide et irrégulier de la vitesse du vent.
- un changement régulier et prévisible de la vitesse du vent.
- considérée peu importante dans une instruction portant sur la météorologie.

Unofficial convenience copy of A-CR-CCP-804/PG-002, cached 2026-11-08 from https://app.cadets.gc.ca/cadet-publications/A-CR-CCP-804-PG-002/A-CR-CCP-804-PG-002.pdf.
Verify against the official publication.

31. Les trois facteurs principaux qui déterminent les conditions météorologiques dans une masse d'air sont :

- le contenu en humidité, la température et la stabilité de l'air.
- la présence de noyaux de condensation, de pression ambiante et de l'altitude de la couche isotherme.
- le contenu en humidité, le processus de refroidissement et l'altitude de la couche isotherme.
- le contenu en humidité, le processus de refroidissement et la stabilité de l'air.

32. En conditions d'air stable :

- Des nuages stratiformes et une faible visibilité sont habituels.
- Des nuages cumuliformes et une bonne visibilité sont habituels.

33. En conditions d'air instable :

- Des nuages stratiformes et une faible visibilité sont habituels.
- Des nuages cumuliformes et une bonne visibilité sont habituels.

34. Une masse d'air _____ est plus dense et tend donc à _____et couper l'air _____ qui _____ par-dessus l'air froid.

- chaud, descendre, froid, remontera.
- froid, descendre, chaud, remontera.
- froid, remonter, chaud, descendra.
- chaud, remonter, froid, descendra.

35. Le chemin le plus court entre deux points sur la surface de la Terre est représenté par :

- une loxodromie,
- le cap vrai,
- le méridien magnétique,
- un grand cercle.

36. La différence d'angle entre le cap vrai et le cap magnétique est :

- la variation,
- l'inclinaison magnétique,
- la déviation,
- l'erreur de changement.

37. Un cap compas est :

- le cap magnétique moins la déviation ouest,
- le cap magnétique plus la déviation ouest,
- le cap vrai moins la déviation ouest,
- le cap vrai plus la déviation ouest.

Unofficial convenience copy of A-CR-CCP-804/PG-002, cached 2026-11-08 from https://app.cadets.gc.ca/cadet-publications/A-CR-CCP-804-PG-002/A-CR-CCP-804-PG-002.pdf.
Verify against the official publication.

38. Les lignes tracées sur une carte pour joindre plusieurs endroits de variation identique sont :

- des isobares,
- des lignes isogones,
- des lignes agones.
- des loxodromies.

39. Dans le cas de caps est et ouest, la décélération amène le compas à indiquer un changement de cap vers :

- le nord,
- le sud,
- l'est,
- l'ouest.

40. Les méridiens de longitude sont :

- mesurés à partir du degré zéro jusqu'au 90e degré à l'est et à l'ouest du méridien origine,
- des demis grands cercles qui relient les pôles géographiques de la Terre,
- mesurés en heures, en minutes et en secondes,
- toutes ces réponses.

41. Les parallèles de latitude sont :

- des cercles à la surface de la Terre qui sont parallèles à l'équateur,
- mesurés du zéro au 90e degré au nord et au sud de l'équateur,
- mesurés en degrés, minutes et secondes,
- toutes ces réponses.

42. L'avantage de suivre une loxodromie est :

- qu'elle représente le chemin le plus court entre deux points sur la surface de la Terre,
- qu'elle peut être suivie à des altitudes plus élevées que les orthodromies,
- que la direction est constante, ce qui permet à un navigateur de suivre un cap constant,
- qu'elle représente le chemin le plus économique en carburant, notamment lorsqu'on se déplace d'est en ouest.

43. Les lignes qui relient des endroits de variation magnétique zéro sont :

- des lignes agones,
- des lignes isogones,
- des isobares,
- des lignes de longitude.

Unofficial convenience copy of A-CR-CCP-804/PG-002, cached 2026-11-08 from https://app.cadets.gc.ca/cadet-publications/A-CR-CCP-804-PG-002/A-CR-CCP-804-PG-002.pdf.
Verify against the official publication.

Partie B – Schéma (7 points)

1. Identifiez les parties suivantes sur le schéma ci-dessous.

    - Réservoir gauche
    - Réservoir droit
    - Trou d’aération
    - Clapet sélecteur
    - Pompe d’amorce
    - Filtre
    - Carburateur

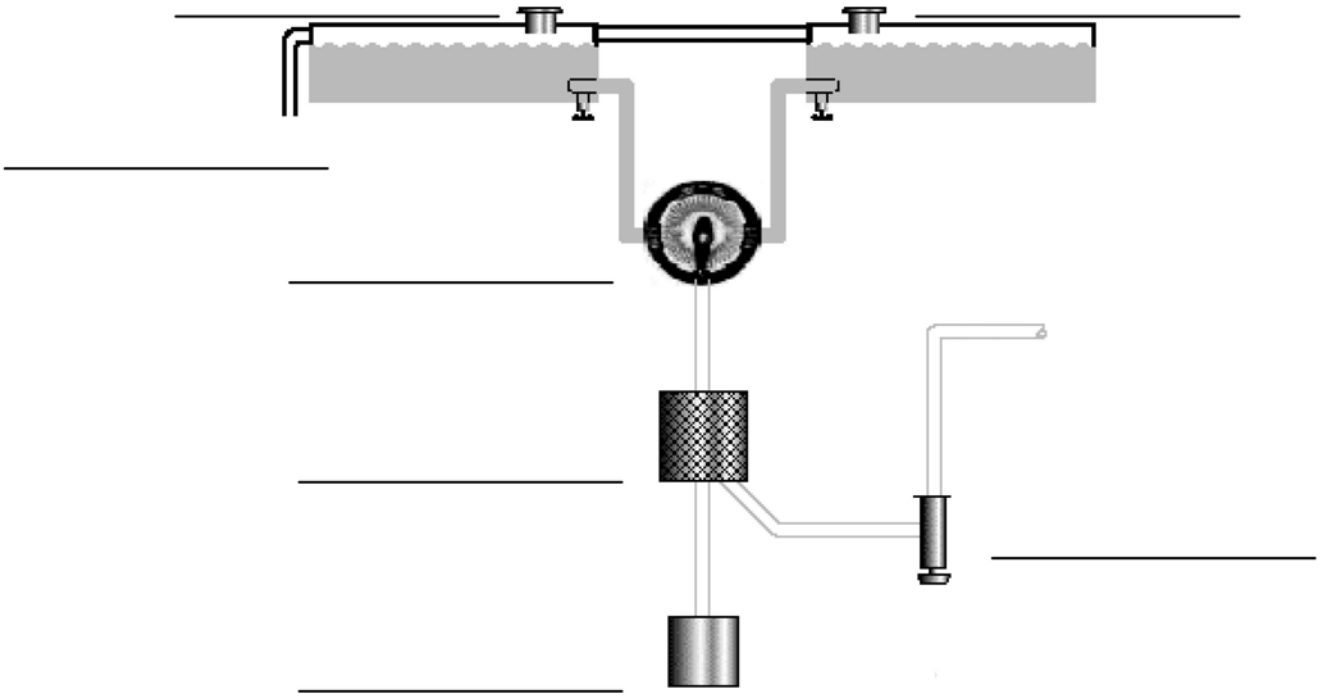

Ce formulaire doit être reproduit sur place.

Unofficial convenience copy of A-CR-CCP-804/PG-002, cached 2026-11-08 from https://app.cadets.gc.ca/cadet-publications/A-CR-CCP-804-PG-002/A-CR-CCP-804-PG-002.pdf.
Verify against the official publication.

CORÉN DES SUJETS SUR L'AVIATION – ÉVALUATION COMBINÉE CORRIGÉ

Partie A – Choix multiples (43 points)

1. La couche d'air très mince sur la surface de l'aile est appelée la couche _____.

- de transition,
- **limite,**
- turbulente,
- laminaire.

2. Les profils aérodynamiques conventionnels sont généralement plus épais à _____ pour cent de la corde.

- 15.
- **25.**
- 50.
- 65.

3. Les profils aérodynamiques à flux laminaire réduisent la traînée en maintenant le flux d'air _____ au travers d'un pourcentage plus grand de la _____.

- turbulent, corde,
- turbulent, envergure,
- **laminaire, corde,**
- laminaire, envergure.

4. L'allongement est calculé en :

- **divisant l'envergure par la corde moyenne,**
- divisant la corde moyenne par l'envergure,
- divisant la masse par le coefficient de portance,
- divisant la masse par le coefficient de traînée.

5. Diminuer l'angle d'incidence à l'extrémité de l'aile s'appelle :

- la correction,
- le grossissement,
- **le gauchissement,**
- l'augmentation.

Unofficial convenience copy of A-CR-CCP-804/PG-002, cached 2026-11-08 from https://app.cadets.gc.ca/cadet-publications/A-CR-CCP-804-PG-002/A-CR-CCP-804-PG-002.pdf.
Verify against the official publication.

6. Lequel des choix suivants n’est pas une modification de l’extrémité de l’aile destinée à augmenter la portance ou à diminuer la traînée?

- les réservoirs de bout d’aile,
- les plaques de saumon d’aile,
- saumon d’aile rabattu,
- **les cloisons d’aile.**

7. Les gouvernes secondaires qui se déplacent vers l’avant du bord d’attaque à des angles d’attaque élevés s’appellent des :

- **becs de bord d’attaque,**
- volets,
- cloisons de décrochage,
- fentes.

8. Les passages intégrés à l’aile qui ont un effet sur l’écoulement de l'air à l'exemple des becs de bord d'attaque s'appellent des :

- becs de bord d’attaque,
- volets,
- cloisons de décrochage,
- **fentes.**

9. La courbure d’un profil aérodynamique s’appelle aussi :

- la corde,
- l’envergure,
- la nervure,
- **la cambrure.**

10. Quels arcs à code de couleur se trouvent sur le tachymètre?

- Verts, oranges et rouges.
- Bleus, rouges et verts.
- **Verts, jaunes et rouges.**
- Noirs, blancs et rouges.

11. L’altimètre est à la fois raccordé à la source de pression de Pitot et à la prise statique.

- Vrai.
- **Faux.**

Unofficial convenience copy of A-CR-CCP-804/PG-002, cached 2026-11-08 from https://app.cadets.gc.ca/cadet-publications/A-CR-CCP-804-PG-002/A-CR-CCP-804-PG-002.pdf.
Verify against the official publication.

12. Les erreurs de densité dans l’anémomètre sont dues à :

- une augmentation de la température de l’air à mesure que la densité augmente,
- une diminution de la température de l’air à mesure que l’altitude diminue,
- aux blocages du circuit statique du système Pitot en raison de la densité de l’air,
- **une diminution de la densité de l’air à mesure que l’altitude augmente.**

13. La CAS (VC) compensée pour le facteur de compressibilité est :

- CAS (VC).
- IAS (VI).
- TAS (VV).
- **EAS (VE).**

14. Si le calage altimétrique n'est pas corrigé lors d'un vol dans une zone de pression qui est relativement plus basse, l'altimètre indiquera :

- une altitude plus basse que l’altitude réelle,
- **une altitude plus élevée que l’altitude réelle,**
- l’altitude correcte, pourvu que le pilote maintienne une vitesse constante,
- l’altitude correcte, pourvu que le pilote maintienne un angle constant d’inclinaison.

15. L’altitude-densité est :

- l’altitude indiquée sur l’altimètre lorsqu’il est réglé à 29.92 pouces de mercure,
- la hauteur effective au-dessus de la surface terrestre,
- **l’altitude-pression corrigée pour la température,**
- l’altitude-pression corrigée pour les erreurs absolues.

16. Le variomètre mesure la vitesse de variation de la pression statique et indique si l’altitude augmente ou diminue.

- **Vrai.**
- Faux.

17. La précession est :

- **la tendance qu’a un corps en rotation sur lequel on applique une force perpendiculairement à son plan de rotation, de tourner de 90 degrés par rapport à son axe de rotation dans le même sens que la rotation, pour finir sur un nouveau plan de rotation parallèle à la force appliquée,**
- la tendance qu’a un objet en rotation de se maintenir dans son plan de rotation,
- la tendance qu’a un corps en rotation sur lequel on applique une force parallèlement à son plan de rotation, de tourner de 90 degrés par rapport à son axe de rotation dans le même sens que la rotation, pour finir sur un nouveau plan de rotation perpendiculaire à la force appliquée,
- la tendance qu’a un objet en rotation de se déplacer de son plan de rotation.

Unofficial convenience copy of A-CR-CCP-804/PG-002, cached 2026-11-08 from https://app.cadets.gc.ca/cadet-publications/A-CR-CCP-804-PG-002/A-CR-CCP-804-PG-002.pdf.
Verify against the official publication.

18. Le nombre de Mach se calcule en :

- divisant la vitesse du son par la vitesse indiquée,
- multipliant la vitesse du son par la vitesse indiquée,
- **divisant la vitesse indiquée par la vitesse du son,**
- multipliant la vitesse indiquée par la vitesse du son et en ajoutant l'inverse de l'indice de Mach.

19. Que fait le clapet sélecteur de carburant qu'utilise le pilote?

- Transfère le carburant.
- Sélectionne le réservoir de carburant désiré et d'où le carburant sera aspiré.
- Interrompt l'écoulement du carburant en provenance des réservoirs.
- **B et C.**

20. Le déplacement vers l'avant de la manette des gaz permet de fermer le robinet de débit, diminuant la quantité du mélange de carburant et d'air, et d'augmenter la puissance produite par le moteur.

- Vrai.
- **Faux.**

21. Quels sont les deux indicateurs qui permettent de mesurer les propriétés de l'huile moteur?

- Le manomètre d'huile et la jauge de température des têtes de cylindre.
- Les jauges de température d'huile et de température de l'air extérieur.
- **Le manomètre d'huile et la jauge de température d'huile.**
- Les jauges de température et de viscosité de l'huile.

22. Qu'est-ce qui est maintenu au travers de la majeure partie du diamètre de l'hélice à l'aide de la variation des sections du profil et de l'angle d'attaque?

- Le pas.
- La traînée.
- **La traction.**
- Le dièdre.

23. Qu'appelle-t-on la distance parcourue vers l'avant par une hélice en un tour?

- **Le pas.**
- La traînée.
- La traction.
- Le dièdre.

Unofficial convenience copy of A-CR-CCP-804/PG-002, cached 2026-11-08 from https://app.cadets.gc.ca/cadet-publications/A-CR-CCP-804-PG-002/A-CR-CCP-804-PG-002.pdf.
Verify against the official publication.

24. Quelle indication sera indiquée sur le manomètre de pression d'admission lorsque le moteur n'est pas en marche?

- La puissance du moteur.
- **La pression atmosphérique.**
- La température de l'air.
- La pression de compression.

25. Qu'est ce qui arrive à un moteur à mesure que l'altitude augmente et que l'air devient moins dense?

- La puissance augmente.
- La puissance demeure stable.
- **La puissance diminue.**
- Le moteur s'arrête.

26. Quel effet la friction de la surface peut avoir sur les vents?

- Aucun.
- Elle force les vents à reculer et à virer.
- Elle augmente la vitesse des vents.
- **Elle produit des vitesses de vent inférieures à celle prévues par le gradient barométrique.**

27. Une masse d'air est une grande section de la troposphère avec des propriétés uniformes de _____ et d' _____ à l'_____.

- température, pression, horizontale,
- pression, humidité, horizontale,
- **température, humidité, horizontale.**
- température, humidité, verticale.

28. Un vent catabatique :

- **est le terme pour désigner les vents descendants qui soufflent à partir d'une altitude élevée et descendent en pente vers les vallées situées plus bas.**
- est le terme pour désigner les vents ascendants qui soufflent à partir des vallées vers une altitude plus élevée.
- est le terme pour désigner les vents qui soufflent à partir des terres vers les grandes étendues d'eau.
- est le terme pour désigner les vents qui soufflent à partir des grandes étendues d'eau vers les terres.

29. Un vent anabatique :

- est le terme pour désigner les vents descendants qui soufflent à partir d'une altitude élevée et descendent en pente vers les vallées situées plus bas.
- **est le terme pour désigner les vents ascendants qui soufflent à partir des vallées vers une altitude plus élevée.**
- est le terme pour désigner les vents qui soufflent à partir des terres vers les grandes étendues d'eau.
- est le terme pour désigner les vents qui soufflent à partir des grandes étendues d'eau vers les terres.

Unofficial convenience copy of A-CR-CCP-804/PG-002, cached 2026-11-08 from https://app.cadets.gc.ca/cadet-publications/A-CR-CCP-804-PG-002/A-CR-CCP-804-PG-002.pdf.
Verify against the official publication.

30. Une rafale est :

- un changement graduel de la direction du vent accompagné par un changement en altitude.
- **un changement rapide et irrégulier de la vitesse du vent.**
- un changement régulier et prévisible de la vitesse du vent.
- considérée peu importante dans une instruction portant sur la météorologie.

31. Les trois facteurs principaux qui déterminent les conditions météorologiques dans une masse d'air sont :

- le contenu en humidité, la température et la stabilité de l'air.
- la présence de noyaux de condensation, de pression ambiante et de l'altitude de la couche isotherme.
- le contenu en humidité, le processus de refroidissement et l'altitude de la couche isotherme.
- **le contenu en humidité, le processus de refroidissement et la stabilité de l'air.**

32. En conditions d'air stable :

- **Des nuages stratiformes et une faible visibilité sont habituels.**
- Des nuages cumuliformes et une bonne visibilité sont habituels.

33. En conditions d'air instable :

- Des nuages stratiformes et une faible visibilité sont habituels.
- **Des nuages cumuliformes et une bonne visibilité sont habituels.**

34. Une masse d'air _____ est plus dense et tend donc à _____et couper l'air _____ qui _____ par-dessus l'air froid.

- chaud, descendre, froid, remontera.
- **froid, descendre, chaud, remontera.**
- froid, remonter, chaud, descendra.
- chaud, remonter, froid, descendra.

35. Le chemin le plus court entre deux points sur la surface de la Terre est représenté par :

- une loxodromie,
- le cap vrai,
- le méridien magnétique,
- **un grand cercle,**

36. La différence d'angle entre le cap vrai et le cap magnétique est :

- **la variation,**
- l'inclinaison magnétique,
- la déviation,
- l'erreur de changement.

Unofficial convenience copy of A-CR-CCP-804/PG-002, cached 2026-11-08 from https://app.cadets.gc.ca/cadet-publications/A-CR-CCP-804-PG-002/A-CR-CCP-804-PG-002.pdf.
Verify against the official publication.

37. Un cap compas est :

- le cap magnétique moins la déviation ouest,
- **le cap magnétique plus la déviation ouest,**
- le cap vrai moins la déviation ouest,
- le cap vrai plus la déviation ouest.

38. Les lignes tracées sur une carte pour joindre plusieurs endroits de variation identique sont :

- des isobares,
- **des lignes isogones,**
- des lignes agones,
- des loxodromies.

39. Dans le cas de caps est et ouest, la décélération amène le compas à indiquer un changement de cap vers :

- le nord,
- **le sud,**
- l'est,
- l'ouest.

40. Les méridiens de longitude sont :

- mesurés à partir du degré zéro jusqu'au 90e degré à l'est et à l'ouest du méridien origine,
- **des demis grands cercles qui relient les pôles géographiques de la Terre,**
- mesurés en heures, en minutes et en secondes,
- toutes ces réponses.

41. Les parallèles de latitude sont :

- des cercles à la surface de la Terre qui sont parallèles à l'équateur,
- mesurés du zéro au 90e degré au nord et au sud de l'équateur,
- mesurés en degrés, minutes et secondes,
- **toutes ces réponses.**

42. L'avantage de suivre une loxodromie est :

- qu'elle représente le chemin le plus court entre deux points sur la surface de la Terre,
- qu'elle peut être suivie à des altitudes plus élevées que les orthodromies,
- **que la direction est constante, ce qui permet à un navigateur de suivre un cap constant,**
- qu'elle représente le chemin le plus économique en carburant, notamment lorsqu'on se déplace d'est en ouest.

Unofficial convenience copy of A-CR-CCP-804/PG-002, cached 2026-11-08 from https://app.cadets.gc.ca/cadet-publications/A-CR-CCP-804-PG-002/A-CR-CCP-804-PG-002.pdf.
Verify against the official publication.

43. Les lignes qui relient des endroits de variation magnétique zéro sont :

- **des lignes agones,**
- des lignes isogones,
- des isobares,
- des lignes de longitude.

Unofficial convenience copy of A-CR-CCP-804/PG-002, cached 2026-11-08 from https://app.cadets.gc.ca/cadet-publications/A-CR-CCP-804-PG-002/A-CR-CCP-804-PG-002.pdf.
Verify against the official publication.

Partie B – Schéma (7 points)

1. Identifiez les parties suivantes sur le schéma ci-dessous.
   a. Réservoir gauche
   b. Réservoir droit
   c. Trou d'aération
   d. Clapet sélecteur
   e. Pompe d'amorce
   f. Filtre
   g. Carburateur

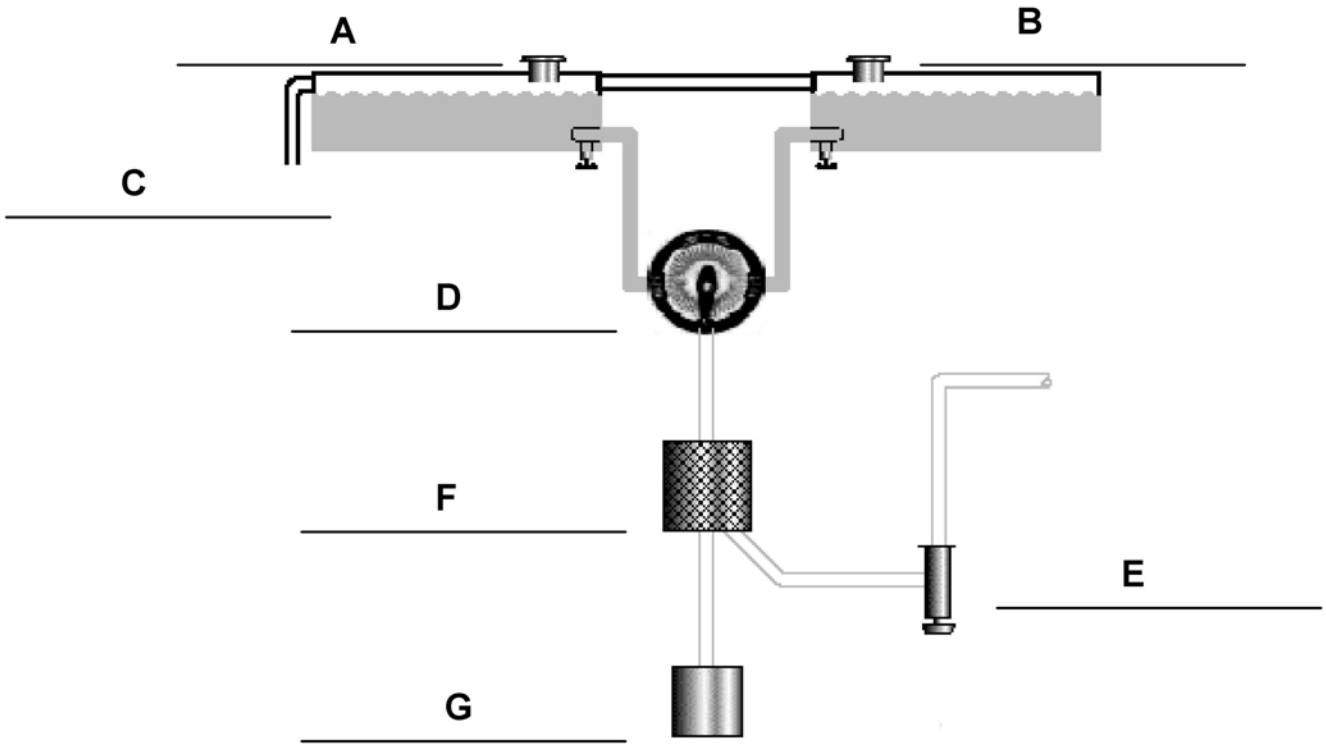

Unofficial convenience copy of A-CR-CCP-804/PG-002, cached 2026-11-08 from https://app.cadets.gc.ca/cadet-publications/A-CR-CCP-804-PG-002/A-CR-CCP-804-PG-002.pdf.
Verify against the official publication.

COREN DES SUJETS SUR L'AVIATION – ÉVALUATION COMBINÉE REPRISE

Nom du cadet : _____ Date : _____

Partie A – Choix multiples (45 points)

1. Les profils aérodynamiques conventionnels sont généralement plus épais à _____ pour cent de la corde.

- 15.
- 25.
- 50.
- 65.

2. Les profils aérodynamiques à flux laminaire réduisent la traînée en maintenant le flux d'air _____ au travers d'un pourcentage plus grand de la _____.

- turbulent, corde,
- turbulent, envergure,
- laminaire, corde,
- laminaire, envergure.

3. L'allongement est calculé en :

- divisant l'envergure par la corde moyenne,
- divisant la corde moyenne par l'envergure,
- divisant la masse par le coefficient de portance,
- divisant la masse par le coefficient de traînée.

4. Augmenter l'angle d'incidence à l'extrémité de l'aile s'appelle :

- le gauchissement,
- le grossissement,
- la correction,
- l'augmentation.

5. Lequel des choix suivants n'est pas une modification de l'extrémité de l'aile destinée à augmenter la portance ou à diminuer la traînée?

- les réservoirs de bout d'aile,
- les plaques de saumon d'aile,
- saumon d'aile rabattu,
- les cloisons d'aile.

Unofficial convenience copy of A-CR-CCP-804/PG-002, cached 2026-11-08 from https://app.cadets.gc.ca/cadet-publications/A-CR-CCP-804-PG-002/A-CR-CCP-804-PG-002.pdf.
Verify against the official publication.

6. Les gouvernes secondaires qui se déplacent vers l'avant du bord d'attaque à des angles d'attaque élevés s'appellent des :

- becs de bord d'attaque,
- volets,
- cloisons de décrochage,
- fentes.

7. Les passages intégrés à l'aile qui ont un effet sur l'écoulement de l'air à l'exemple des becs de bord d'attaque s'appellent des :

- becs de bord d'attaque,
- volets,
- cloisons de décrochage,
- fentes.

8. En plus de créer la portance, les volets créent aussi :

- de la traction,
- du poids.
- de la compensation,
- de la traînée.

9. La courbure d'un profil aérodynamique s'appelle aussi :

- la corde,
- l'envergure,
- la nervure,
- la cambrure.

10. La pression Pitot est la pression atmosphérique à l'extérieur d'un aéronef, qui n'est pas influencée par une turbulence ou un mouvement.

- Vrai.
- Faux.

11. L'anémomètre est à la fois raccordé à la source de pression de Pitot et à la prise statique.

- Vrai.
- Faux.

12. Les erreurs de densité dans l'anémomètre sont dues à :

- une augmentation de la température de l'air à mesure que la densité augmente,
- une diminution de la température de l'air à mesure que l'altitude diminue,
- aux blocages du circuit statique du système Pitot en raison de la densité de l'air,
- une diminution de la densité de l'air à mesure que l'altitude augmente.

Unofficial convenience copy of A-CR-CCP-804/PG-002, cached 2026-11-08 from https://app.cadets.gc.ca/cadet-publications/A-CR-CCP-804-PG-002/A-CR-CCP-804-PG-002.pdf.
Verify against the official publication.

13. La CAS (VC) compensée pour le facteur de compressibilité est :

- CAS (VC).
- IAS (VI).
- TAS (VV).
- EAS (VE).

14. Si le calage altimétrique n'est pas corrigé lors d'un vol dans une zone de pression relativement plus élevée, l'altimètre indiquera :

- une altitude plus basse que l’altitude réelle,
- une altitude plus élevée que l’altitude réelle,
- l’altitude correcte, pourvu que le pilote maintienne une vitesse constante,
- l’altitude correcte, pourvu que le pilote maintienne un angle constant d’inclinaison.

15. L’altitude densité est :

- l’altitude indiquée sur l’altimètre lorsqu’il est réglé à 29.92 pouces de mercure,
- la hauteur effective au-dessus de la surface terrestre,
- l’altitude-pression corrigée pour la température,
- l’altitude-pression corrigée pour les erreurs absolues.

16. Le variomètre mesure la vitesse de variation de la pression Pitot et indique si l’altitude augmente ou diminue.

- Vrai.
- Faux.

17. L’inertie gyroscopique est aussi appelée :

- la précession,
- la rigidité dans l’espace,
- la fluidité dans l’espace,
- la rotation.

18. La précession est :

- la tendance qu’a un corps en rotation sur lequel on applique une force perpendiculairement à son plan de rotation, de tourner de 90 degrés par rapport à son axe de rotation dans le même sens que la rotation, pour finir sur un nouveau plan de rotation parallèle à la force appliquée,
- la tendance qu’a un objet en rotation de se maintenir dans son plan de rotation,
- la tendance qu’a un corps en rotation sur lequel on applique une force parallèlement à son plan de rotation, de tourner de 90 degrés par rapport à son axe de rotation dans le même sens que la rotation, pour finir sur un nouveau plan de rotation perpendiculaire à la force appliquée,
- la tendance qu’a un objet en rotation de se déplacer de son plan de rotation.

Unofficial convenience copy of A-CR-CCP-804/PG-002, cached 2026-11-08 from https://app.cadets.gc.ca/cadet-publications/A-CR-CCP-804-PG-002/A-CR-CCP-804-PG-002.pdf.
Verify against the official publication.

19. Où le réservoir de carburant doit-il être placé dans un système d'alimentation par gravité?

- Au-dessus du carburateur.
- Sous le carburateur.
- En ligne avec le carburateur.
- Sous le centre de gravité.

20. Que fait le clapet sélecteur de carburant qu'utilise le pilote?

- Transfère le carburant.
- Sélectionne le réservoir de carburant désiré et d'où le carburant sera aspiré.
- Interrompt l'écoulement du carburant en provenance des réservoirs.
- B et C.

21. Le déplacement vers l'avant de la manette permet d'ouvrir la soupape papillon, augmentant la quantité du mélange de carburant et d'air, et d'augmenter la puissance produite par le moteur.

- Vrai.
- Faux.

22. Quels sont les deux indicateurs qui permettent de mesurer les propriétés de l'huile moteur?

- Le manomètre d'huile et la jauge de température des têtes de cylindres.
- Les jauges de température d'huile et de température de l'air extérieur.
- Le manomètre d'huile et la jauge de température d'huile.
- Les jauges de température et de viscosité de l'huile.

23. Qu'est-ce qui est maintenu au travers de la majeure partie du diamètre de l'hélice à l'aide de la variation des sections du profil et de l'angle d'attaque?

- Le pas.
- La traînée.
- La traction.
- Le dièdre.

24. Qu'appelle-t-on la distance parcourue vers l'avant par une hélice en un tour?

- Le pas.
- La traînée.
- La traction.
- Le dièdre.

25. Quels arcs à code de couleur se trouvent sur le tachymètre?

- Verts, oranges et rouges.
- Bleus, rouges et verts.

Unofficial convenience copy of A-CR-CCP-804/PG-002, cached 2026-11-08 from https://app.cadets.gc.ca/cadet-publications/A-CR-CCP-804-PG-002/A-CR-CCP-804-PG-002.pdf.
Verify against the official publication.

- Verts, jaunes et rouges.
- Noirs, blancs et rouges.

26. Quelle indication sera indiquée sur le manomètre de pression d'admission lorsque le moteur n'est pas en marche?

- La puissance du moteur.
- La pression atmosphérique.
- La température de l'air.
- La pression de compression.

27. Qu'est ce qui arrive à un moteur à mesure que l'altitude augmente et que l'air devient moins dense?

- La puissance augmente.
- La puissance demeure stable.
- La puissance diminue.
- Le moteur s'arrête.

28. Quel effet la friction de la surface peut avoir sur les vents?

- Aucun.
- Elle force les vents à reculer et à virer.
- Elle augmente la vitesse des vents.
- Elle produit des vitesses de vent inférieures à celle prévues par le gradient barométrique.

29. Une masse d'air est une grande section de la troposphère avec des propriétés uniformes de _____ et d' _____ à l'_____.

- température, pression, horizontale.
- pression, humidité, horizontale.
- température, humidité, horizontale.
- température, humidité, verticale.

30. Un vent catabatique :

- est le terme pour désigner les vents descendants qui soufflent à partir d'une altitude élevée et descendent en pente vers les vallées situées plus bas.
- est le terme pour désigner les vents ascendants qui soufflent à partir des vallées vers une altitude plus élevée.
- est le terme pour désigner les vents qui soufflent à partir des terres vers les grandes étendues d'eau.
- est le terme pour désigner les vents qui soufflent à partir des grandes étendues d'eau vers les terres.

31. Un vent anabatique :

- est le terme pour désigner les vents descendants qui soufflent à partir d'une altitude élevée et descendent en pente vers les vallées situées plus bas.
- est le terme pour désigner les vents ascendants qui soufflent à partir des vallées vers une altitude plus élevée.

Unofficial convenience copy of A-CR-CCP-804/PG-002, cached 2026-11-08 from https://app.cadets.gc.ca/cadet-publications/A-CR-CCP-804-PG-002/A-CR-CCP-804-PG-002.pdf.
Verify against the official publication.

- est le terme pour désigner les vents qui soufflent à partir des terres vers les grandes étendues d'eau.
- est le terme pour désigner les vents qui soufflent à partir des grandes étendues d'eau vers les terres.

32. Une rafale est :

- un changement graduel de la direction du vent accompagné par un changement en altitude.
- un changement rapide et irrégulier de la vitesse du vent.
- un changement régulier et prévisible de la vitesse du vent.
- considérée peu importante dans une instruction portant sur la météorologie.

33. Les trois facteurs principaux qui déterminent les conditions météorologiques dans une masse d'air sont :

- le contenu en humidité, la température et la stabilité de l'air.
- la présence de noyaux de condensation, de pression ambiante et de l'altitude de la couche isotherme.
- le contenu en humidité, le processus de refroidissement et l'altitude de la couche isotherme.
- le contenu en humidité, le processus de refroidissement et la stabilité de l'air.

34. En conditions d'air stable :

- Des nuages stratiformes et une faible visibilité sont habituels.
- Des nuages cumuliformes et une bonne visibilité sont habituels.

35. En conditions d'air instable :

- Des nuages stratiformes et une faible visibilité sont habituels.
- Des nuages cumuliformes et une bonne visibilité sont habituels.

36. Une masse d'air _____ est plus dense et tend donc à _____et couper l'air _____ qui _____ par-dessus l'air froid.

- chaud, descendre, froid, remontera.
- froid, descendre, chaud, remontera.
- froid, remonter, chaud, descendra.
- chaud, remonter, froid, descendra.

37. Le chemin le plus court entre deux points sur la surface de la Terre est représenté par :

- une loxodromie,
- le cap vrai,
- le méridien magnétique,
- un grand cercle,

38. La différence d'angle entre le cap vrai et le cap magnétique est :

- la variation,
- l'inclinaison magnétique,

Unofficial convenience copy of A-CR-CCP-804/PG-002, cached 2026-11-08 from https://app.cadets.gc.ca/cadet-publications/A-CR-CCP-804-PG-002/A-CR-CCP-804-PG-002.pdf.
Verify against the official publication.

- la déviation,
- l’erreur de changement.

39. Lors de changements de cap en venant du Sud, une erreur de changement de cap vers le Nord amène le compas à :

- devancer,
- indiquer correctement,
- retarder,
- aucune de ces réponses.

40. Les lignes tracées sur une carte pour joindre plusieurs endroits de variation identique sont :

- des isobares,
- des lignes isogones,
- des lignes agones,
- des loxodromies.

41. Les méridiens de longitude sont :

- mesurés à partir du degré zéro jusqu’au 90e degré à l’est et à l’ouest du méridien origine,
- des demis grands cercles qui relient les pôles géographiques de la Terre,
- mesurés en heures, en minutes et en secondes,
- toutes ces réponses.

42. Les parallèles de latitude sont :

- des cercles à la surface de la Terre qui sont parallèles à l’équateur,
- mesurés du zéro au 90e degré au nord et au sud de l’équateur,
- mesurés en degrés, minutes et secondes,
- toutes ces réponses.

43. L’avantage de suivre une orthodromie est :

- qu’elle représente le chemin le plus court entre deux points sur la surface de la Terre,
- qu’elle peut être suivie à des altitudes plus élevées que les orthodromies,
- que la direction est constante, ce qui permet à un navigateur de suivre un cap constant,
- qu’elle représente le chemin le plus économique en carburant, notamment lorsqu’on se déplace d’est en ouest.

44. La ligne de foi est :

- une ligne blanche qui indique la direction dans laquelle se dirige l’avion,
- en ligne ou parallèle à l’axe longitudinal de l’avion,
- l’endroit où la rose des vents se lit,
- toutes ces réponses.

Unofficial convenience copy of A-CR-CCP-804/PG-002, cached 2026-11-08 from https://app.cadets.gc.ca/cadet-publications/A-CR-CCP-804-PG-002/A-CR-CCP-804-PG-002.pdf.
Verify against the official publication.

45. Quel est votre cap (en degrés) si vous voler en direction nord-est?

- 45 degrés.
- 135 degrés.
- 225 degrés.
- 315 degrés.

Unofficial convenience copy of A-CR-CCP-804/PG-002, cached 2026-11-08 from https://app.cadets.gc.ca/cadet-publications/A-CR-CCP-804-PG-002/A-CR-CCP-804-PG-002.pdf.
Verify against the official publication.

Partie B – Schéma (5 points)

1. Identifiez les parties suivantes dans le schéma d'hélice ci-dessous.
    a. Traction
    b. Écoulement relatif
    c. Résultante
    d. Plan de rotation
    e. Couple

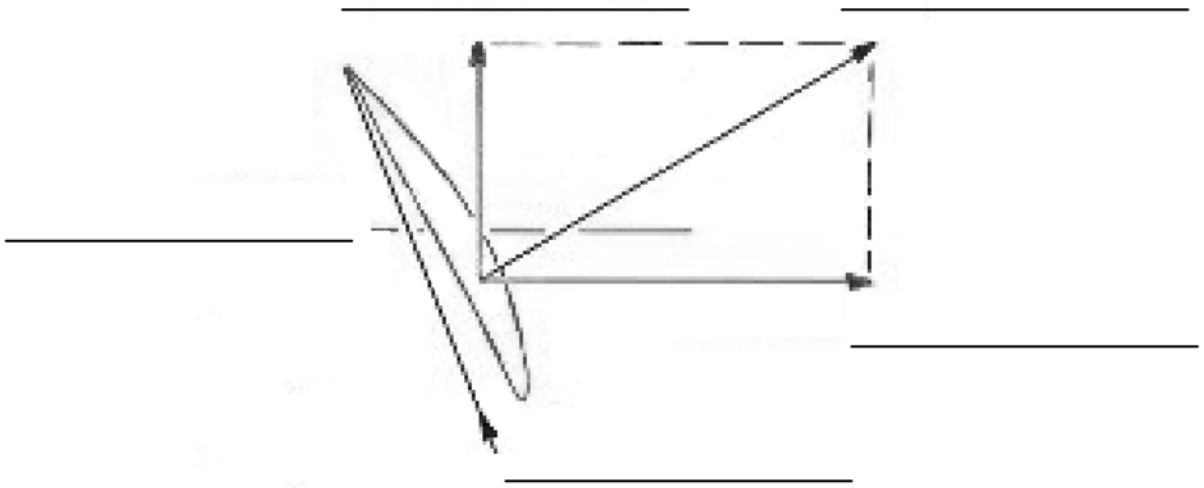

Ce formulaire doit être reproduit sur place.

Unofficial convenience copy of A-CR-CCP-804/PG-002, cached 2026-11-08 from https://app.cadets.gc.ca/cadet-publications/A-CR-CCP-804-PG-002/A-CR-CCP-804-PG-002.pdf.
Verify against the official publication.

COREN DES SUJETS SUR L'AVIATION – ÉVALUATION COMBINÉE

REPRISE – CORRIGÉ

Partie A – Choix multiples (45 points)

1. Les profils aérodynamiques conventionnels sont généralement plus épais à _____ pour cent de la corde.

- 15.
- 25.
- **50.**
- 65.

2. Les profils aérodynamiques à flux laminaire réduisent la traînée en maintenant le flux d'air _____ au travers d'un pourcentage plus grand de la _____.

- turbulent, corde,
- turbulent, envergure,
- **laminaire, corde,**
- laminaire, envergure.

3. L'allongement est calculé en :

- **divisant l'envergure par la corde moyenne,**
- divisant la corde moyenne par l'envergure,
- divisant la masse par le coefficient de portance,
- divisant la masse par le coefficient de traînée.

4. Augmenter l'angle d'incidence à l'extrémité de l'aile s'appelle :

- **le gauchissement,**
- le grossissement,
- la correction,
- l'augmentation.

5. Lequel des choix suivants n'est pas une modification de l'extrémité de l'aile destinée à augmenter la portance ou à diminuer la traînée?

- les réservoirs de bout d'aile,
- les plaques de saumon d'aile,
- saumon d'aile rabattu,
- **les cloisons d'aile.**

Unofficial convenience copy of A-CR-CCP-804/PG-002, cached 2026-11-08 from https://app.cadets.gc.ca/cadet-publications/A-CR-CCP-804-PG-002/A-CR-CCP-804-PG-002.pdf.
Verify against the official publication.

6. Les gouvernes secondaires qui se déplacent vers l'avant du bord d'attaque à des angles d'attaque élevés s'appellent des :

- **becs de bord d'attaque,**
- volets,
- cloisons de décrochage,
- fentes.

7. Les passages intégrés à l'aile qui ont un effet sur l'écoulement de l'air à l'exemple des becs de bord d'attaque s'appellent des :

- becs de bord d'attaque,
- volets,
- cloisons de décrochage,
- **fentes.**

8. En plus de créer la portance, les volets créent aussi :

- de la traction,
- du poids,
- de le compensation,
- **de la traînée.**

9. La courbure d'un profil aérodynamique s'appelle aussi :

- la corde,
- l'envergure,
- la nervure,
- **la cambrure.**

10. La pression Pitot est la pression atmosphérique à l'extérieur d'un aéronef, qui n'est pas influencée par une turbulence ou un mouvement.

- Vrai.
- **Faux.**

11. L'anémomètre est à la fois raccordé à la source de pression de Pitot et à la prise statique.

- **Vrai.**
- Faux.

12. Les erreurs de densité dans l'anémomètre sont dues à :

- une augmentation de la température de l'air à mesure que la densité augmente,
- une diminution de la température de l'air à mesure que l'altitude diminue,
- aux blocages du circuit statique du système Pitot en raison de la densité de l'air,
- **une diminution de la densité de l'air à mesure que l'altitude augmente.**

Unofficial convenience copy of A-CR-CCP-804/PG-002, cached 2026-11-08 from https://app.cadets.gc.ca/cadet-publications/A-CR-CCP-804-PG-002/A-CR-CCP-804-PG-002.pdf.
Verify against the official publication.

13. La CAS (VC) compensée pour le facteur de compressibilité est :

- **CAS (VC).**
- IAS (VI).
- TAS (VV).
- EAS (VE).

14. Si le calage altimétrique n'est pas corrigé lors d'un vol dans une zone de pression relativement plus élevée, l'altimètre indiquera :

- **une altitude plus basse que l’altitude réelle,**
- une altitude plus élevée que l’altitude réelle,
- l’altitude correcte, pourvu que le pilote maintienne une vitesse constante,
- l’altitude correcte, pourvu que le pilote maintienne un angle constant d’inclinaison.

15. L’altitude densité est :

- l’altitude indiquée sur l’altimètre lorsqu’il est réglé à 29.92 pouces de mercure,
- la hauteur effective au-dessus de la surface terrestre,
- **l’altitude-pression corrigée pour la température,**
- l’altitude-pression corrigée pour les erreurs absolues.

16. Le variomètre mesure la vitesse de variation de la pression Pitot et indique si l’altitude augmente ou diminue.

- Vrai.
- **Faux.**

17. L’inertie gyroscopique est aussi appelée :

- la précession,
- **la rigidité dans l’espace,**
- la fluidité dans l’espace,
- la rotation.

18. La précession est :

- **la tendance qu’a un corps en rotation sur lequel on applique une force perpendiculairement à son plan de rotation, de tourner de 90 degrés par rapport à son axe de rotation dans le même sens que la rotation, pour finir sur un nouveau plan de rotation parallèle à la force appliquée,**
- la tendance qu’a un objet en rotation de se maintenir dans son plan de rotation,
- la tendance qu’a un corps en rotation sur lequel on applique une force parallèlement à son plan de rotation, de tourner de 90 degrés par rapport à son axe de rotation dans le même sens que la rotation, pour finir sur un nouveau plan de rotation perpendiculaire à la force appliquée,
- la tendance qu’a un objet en rotation de se déplacer de son plan de rotation.

Unofficial convenience copy of A-CR-CCP-804/PG-002, cached 2026-11-08 from https://app.cadets.gc.ca/cadet-publications/A-CR-CCP-804-PG-002/A-CR-CCP-804-PG-002.pdf.
Verify against the official publication.

19. Où le réservoir de carburant doit-il être placé dans un système d'alimentation par gravité?

- **Au-dessus du carburateur.**
- Sous le carburateur.
- En ligne avec le carburateur.
- Sous le centre de gravité.

20. Que fait le clapet sélecteur de carburant qu'utilise le pilote?

- Transfère le carburant.
- Sélectionne le réservoir de carburant désiré et d'où le carburant sera aspiré.
- Interrompt l'écoulement du carburant en provenance des réservoirs.
- **B et C.**

21. Le déplacement vers l'avant de la manette permet d'ouvrir la soupape papillon, augmentant la quantité du mélange de carburant et d'air, et d'augmenter la puissance produite par le moteur.

- **Vrai.**
- Faux.

22. Quels sont les deux indicateurs qui permettent de mesurer les propriétés de l'huile moteur?

- Le manomètre d'huile et la jauge de température des têtes de cylindres.
- Les jauges de température d'huile et de température de l'air extérieur.
- **Le manomètre d'huile et la jauge de température d'huile.**
- Les jauges de température et de viscosité de l'huile.

23. Qu'est-ce qui est maintenu au travers de la majeure partie du diamètre de l'hélice à l'aide de la variation des sections du profil et de l'angle d'attaque?

- Le pas.
- La traînée.
- **La traction.**
- Le dièdre.

24. Qu'appelle-t-on la distance parcourue vers l'avant par une hélice en un tour?

- **Le pas.**
- La traînée.
- La traction.
- Le dièdre.

25. Quels arcs à code de couleur se trouvent sur le tachymètre?

- Verts, oranges et rouges.
- Bleus, rouges et verts.

Unofficial convenience copy of A-CR-CCP-804/PG-002, cached 2026-11-08 from https://app.cadets.gc.ca/cadet-publications/A-CR-CCP-804-PG-002/A-CR-CCP-804-PG-002.pdf.
Verify against the official publication.

- **Verts, jaunes et rouges.**
- Noirs, blancs et rouges.

26. Quelle indication sera indiquée sur le manomètre de pression d'admission lorsque le moteur n'est pas en marche?

- La puissance du moteur.
- **La pression atmosphérique.**
- La température de l'air.
- La pression de compression.

27. Qu'est ce qui arrive à un moteur à mesure que l'altitude augmente et que l'air devient moins dense?

- La puissance augmente.
- La puissance demeure stable.
- **La puissance diminue.**
- Le moteur s'arrête.

28. Quel effet la friction de la surface peut avoir sur les vents?

- Aucun.
- Elle force les vents à reculer et à virer.
- Elle augmente la vitesse des vents.
- **Elle produit des vitesses de vent inférieures à celle prévues par le gradient barométrique.**

29. Une masse d'air est une grande section de la troposphère avec des propriétés uniformes de _____ et d' _____ à l'_____.

- température, pression, horizontale.
- pression, humidité, horizontale.
- **température, humidité, horizontale.**
- température, humidité, verticale.

30. Un vent catabatique :

- **est le terme pour désigner les vents descendants qui soufflent à partir d'une altitude élevée et descendent en pente vers les vallées situées plus bas.**
- est le terme pour désigner les vents ascendants qui soufflent à partir des vallées vers une altitude plus élevée.
- est le terme pour désigner les vents qui soufflent à partir des terres vers les grandes étendues d'eau.
- est le terme pour désigner les vents qui soufflent à partir des grandes étendues d'eau vers les terres.

31. Un vent anabatique :

- est le terme pour désigner les vents descendants qui soufflent à partir d'une altitude élevée et descendent en pente vers les vallées situées plus bas.
- **est le terme pour désigner les vents ascendants qui soufflent à partir des vallées vers une altitude plus élevée.**

Unofficial convenience copy of A-CR-CCP-804/PG-002, cached 2026-11-08 from https://app.cadets.gc.ca/cadet-publications/A-CR-CCP-804-PG-002/A-CR-CCP-804-PG-002.pdf.
Verify against the official publication.

- est le terme pour désigner les vents qui soufflent à partir des terres vers les grandes étendues d'eau.
- est le terme pour désigner les vents qui soufflent à partir des grandes étendues d'eau vers les terres.

32. Une rafale est :

- un changement graduel de la direction du vent accompagné par un changement en altitude.
- **un changement rapide et irrégulier de la vitesse du vent.**
- un changement régulier et prévisible de la vitesse du vent.
- considérée peu importante dans une instruction portant sur la météorologie.

33. Les trois facteurs principaux qui déterminent les conditions météorologiques dans une masse d'air sont :

- le contenu en humidité, la température et la stabilité de l'air.
- la présence de noyaux de condensation, de pression ambiante et de l'altitude de la couche isotherme.
- le contenu en humidité, le processus de refroidissement et l'altitude de la couche isotherme.
- **le contenu en humidité, le processus de refroidissement et la stabilité de l'air.**

34. En conditions d'air stable :

- **Des nuages stratiformes et une faible visibilité sont habituels.**
- Des nuages cumuliformes et une bonne visibilité sont habituels.

35. En conditions d'air instable :

- Des nuages stratiformes et une faible visibilité sont habituels.
- **Des nuages cumuliformes et une bonne visibilité sont habituels.**

36. Une masse d'air _____ est plus dense et tend donc à _____et couper l'air _____ qui _____ par-dessus l'air froid.

- chaud, descendre, froid, remontera,
- **froid, descendre, chaud, remontera,**
- froid, remonter, chaud, descendra,
- chaud, remonter, froid, descendra.

37. Le chemin le plus court entre deux points sur la surface de la Terre est représenté par :

- une loxodromie,
- le cap vrai,
- le méridien magnétique,
- **un grand cercle.**

Unofficial convenience copy of A-CR-CCP-804/PG-002, cached 2026-11-08 from https://app.cadets.gc.ca/cadet-publications/A-CR-CCP-804-PG-002/A-CR-CCP-804-PG-002.pdf.
Verify against the official publication.

38. La différence d'angle entre le cap vrai et le cap magnétique est :

- **la variation,**
- l'inclinaison magnétique,
- la déviation,
- l'erreur de changement.

39. Lors de changements de cap en venant du Sud, une erreur de changement de cap vers le Nord amène le compas à :

- **devancer,**
- indiquer correctement,
- retarder,
- aucune de ces réponses.

40. Les lignes tracées sur une carte pour joindre plusieurs endroits de variation identique sont :

- des isobares,
- **des lignes isogones,**
- des lignes agones.
- des loxodromies.

41. Les méridiens de longitude sont :

- mesurés à partir du degré zéro jusqu'au 90e degré à l'est et à l'ouest du méridien origine,
- **des demis grands cercles qui relient les pôles géographiques de la Terre,**
- mesurés en heures, en minutes et en secondes,
- toutes ces réponses.

42. Les parallèles de latitude sont :

- des cercles à la surface de la Terre qui sont parallèles à l'équateur,
- mesurés du zéro au 90e degré au nord et au sud de l'équateur,
- mesurés en degrés, minutes et secondes,
- **toutes ces réponses.**

43. L'avantage de suivre une orthodromie est :

- **qu'elle représente le chemin le plus court entre deux points sur la surface de la Terre,**
- qu'elle peut être suivie à des altitudes plus élevées que les orthodromies,
- que la direction est constante, ce qui permet à un navigateur de suivre un cap constant,
- qu'elle représente le chemin le plus économique en carburant, notamment lorsqu'on se déplace d'est en ouest.

Unofficial convenience copy of A-CR-CCP-804/PG-002, cached 2026-11-08 from https://app.cadets.gc.ca/cadet-publications/A-CR-CCP-804-PG-002/A-CR-CCP-804-PG-002.pdf.
Verify against the official publication.

44. La ligne de foi est :

- une ligne blanche qui indique la direction dans laquelle se dirige l'avion,
- en ligne ou parallèle à l'axe longitudinal de l'avion,
- l'endroit où la rose des vents se lit,
- **toutes ces réponses.**

45. Quel est votre cap (en degrés) si vous voler en direction nord-est?

- **45 degrés.**
- 135 degrés.
- 225 degrés.
- 315 degrés.

Unofficial convenience copy of A-CR-CCP-804/PG-002, cached 2026-11-08 from https://app.cadets.gc.ca/cadet-publications/A-CR-CCP-804-PG-002/A-CR-CCP-804-PG-002.pdf.
Verify against the official publication.

Partie B – Schéma (5 points)

1. Identifiez les parties suivantes sur le schéma d'hélice ci-dessous.
   a. Traction
   b. Écoulement relatif
   c. Résultante
   d. Plan de rotation
   e. Couple

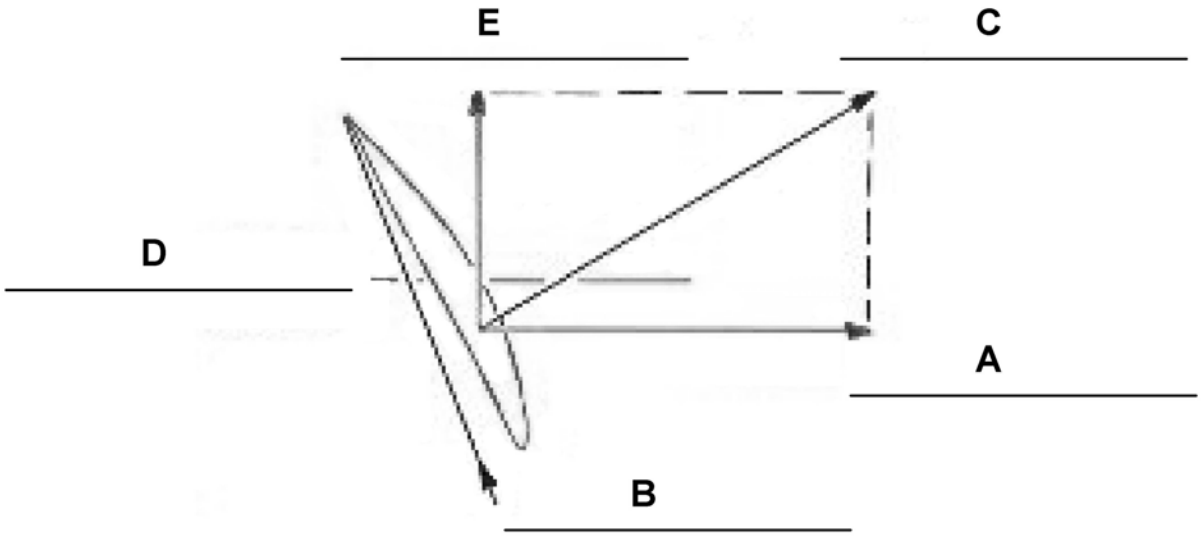

Unofficial convenience copy of A-CR-CCP-804/PG-002, cached 2026-11-08 from https://app.cadets.gc.ca/cadet-publications/A-CR-CCP-804-PG-002/A-CR-CCP-804-PG-002.pdf.
Verify against the official publication.

CETTE PAGE EST INTENTIONNELLEMENT LAISSÉE EN BLANC

Unofficial convenience copy of A-CR-CCP-804/PG-002, cached 2026-11-08 from https://app.cadets.gc.ca/cadet-publications/A-CR-CCP-804-PG-002/A-CR-CCP-804-PG-002.pdf.
Verify against the official publication.

ANNEXE B, APPENDICE 7

COREN 490

INSTRUCTIONS D'ÉVALUATION

PRÉPARATION

INSTRUCTIONS PRÉALABLES À L'ÉVALUATION

Réviser le plan d'évaluation, les instructions d'évaluation et la rubrique d'évaluation du COREN 490 et se familiariser avec la matière avant la conduite de l'évaluation.

Aucun temps n'est accordé pour le COREN 490; il doit être administré durant un exercice de survie pour équipage de vol.

Si le cadet ne satisfait pas à la norme de rendement, des occasions supplémentaires lui seront données pour réussir le COREN 490 de façon à ce qu'il satisfasse à la norme de rendement.

Photocopier la Rubrique d'évaluation du COREN 490 à deux reprises pour chaque cadet.

DEVOIR PRÉALABLE À L'ÉVALUATION

Le cadet doit réviser la Rubrique d'évaluation du COREN 490 et se familiariser avec les critères d'évaluation avant de se soumettre à l'évaluation.

MÉTHODE D'ÉVALUATION

Les méthodes d'évaluation de rendement et de communication personnelle ont été choisies de façon à ce que l'évaluateur puisse observer la capacité du cadet à exécuter les habiletés requises et puisse rendre une décision sur la qualité du rendement.

CONDUITE DE L'ÉVALUATION

OBJET

L'objet de ce COREN est d'évaluer la capacité du cadet à participer à un exercice de survie pour équipage de vol.

RESSOURCES

- Deux rubriques d'évaluation du COREN 490 pour chaque cadet,
- un réchaud à deux brûleurs au naphte,
- un fanal à deux manchons au naphte,
- un étui de rangement pour fanal,
- des manchons,
- du naphte,
- un extincteur,
- un entonnoir,
- un plateau d'égouttement,
- des allumettes,

Unofficial convenience copy of A-CR-CCP-804/PG-002, cached 2026-11-08 from https://app.cadets.gc.ca/cadet-publications/A-CR-CCP-804-PG-002/A-CR-CCP-804-PG-002.pdf.
Verify against the official publication.

- des pinces à bec effilé,
- une trousse pour déversement,
- une corde tressée,
- des perches,
- un récepteur GPS avec piles rechargées,
- une radio portative avec piles rechargées,
- un formulaire de point de cheminement,
- un stylo et un crayon,
- une boîte d'aluminium,
- une pile,
- du chocolat,
- de la corde,
- un couteau,
- un allume-feu au magnésium,
- une loupe, et
- de la laine d'acier.

DÉROULEMENT DE L'ACTIVITÉ D'ÉVALUATION

Selon le site d'exercice de survie pour équipage de vol.

INSTRUCTIONS SUR L'ACTIVITÉ D'ÉVALUATION



En observant le cadet participer à un exercice de survie pour équipage de vol, évaluer la qualité d'exécution de chaque critère en indiquant (p. ex., mettre en évidence, encercler, prendre des notes) sur la rubrique d'évaluation l'énoncé descriptif qui représente le mieux cette décision. Les critères d'évaluation du COREN 490 sont les suivants :

- **Non réalisée;**
- **Réalisée avec difficulté;**
- **Réalisée sans difficulté; ou**
- **Norme dépassée.**

Inscrire des observations pour donner une rétroaction descriptive subséquente à l'évaluation.

1. Demander au cadet de participer à chaque OCOM de l'OREN 490.

2. Évaluer les habiletés du cadet en l'observant après que le cadet a pris part à chaque OCOM de l'OREN 490. Inscrire le résultat pour chaque critère (p. ex., mettre en évidence, encercler ou prendre des notes) sur la rubrique d'évaluation.

3. Distribuer la rubrique d'évaluation au cadet aux fins d'auto-évaluation.

Unofficial convenience copy of A-CR-CCP-804/PG-002, cached 2026-11-08 from https://app.cadets.gc.ca/cadet-publications/A-CR-CCP-804-PG-002/A-CR-CCP-804-PG-002.pdf.
Verify against the official publication.

4. Indiquer au cadet que son auto-évaluation ne sera pas inscrite à son dossier de qualification.

5. Demander aux cadets d'évaluer leur rendement sur la rubrique d'évaluation.

INSTRUCTIONS SUBSÉQUENTES À L'ÉVALUATION

INSCRIPTION DES RÉSULTATS DE L'ÉVALUATION

1. Qualifier l'évaluation globale du rendement dans la liste de contrôle d'évaluation comme étant :

   a. **Non réalisée.** Dans l'ensemble, le cadet n'a pas satisfait à la norme de rendement;

   b. **Réalisée avec difficulté.** Dans l'ensemble, le cadet a satisfait à la norme de rendement avec difficulté;

   c. **Réalisée sans difficulté.** Dans l'ensemble, le cadet a satisfait à la norme de rendement sans difficulté; ou

   d. **Norme dépassée.** En général, le cadet a dépassé la norme de rendement.

2. Inscrire des notes et des observations dans la section de rétroaction de l'évaluateur, dans la liste de contrôle d'évaluation.

3. Signer et dater la liste de contrôle d'évaluation.

4. S'assurer qu'une copie de la liste de contrôle d'évaluation est jointe au dossier d'instruction du cadet.

5. Le résultat global doit être inscrit au dossier de qualification du niveau de qualification quatre qui se trouve au chapitre 3, annexe C.

DONNER UNE RÉTROACTION DE L'ÉVALUATION

Discuter de l'auto-évaluation de son rendement.

Demander au cadet ce qu'il croît qui a bien fonctionné durant l'exercice de survie, ce qui n'a pas bien fonctionné et lui demander comment il pourrait améliorer son rendement si l'exercice de survie était refait.

Discuter avec le cadet des résultats de rendement de chaque section de la rubrique d'évaluation.

Discuter avec le cadet de son rendement global et lui remettre une copie complétée de la rubrique.

Unofficial convenience copy of A-CR-CCP-804/PG-002, cached 2026-11-08 from https://app.cadets.gc.ca/cadet-publications/A-CR-CCP-804-PG-002/A-CR-CCP-804-PG-002.pdf.
Verify against the official publication.

CORENT 490 - RUBRIQUE D'ÉVALUATION

Nom du cadet : _____ Escadron : _____

Date : _____ Section : _____

	Non réalisée	Réalisée avec difficulté	Réalisée sans difficulté	Norme dépassée
Faire fonctionner un réchaud et un fanal.	N'a pas rempli, mis sous pression, allumé, éteint, purgé, nettoyé ou effectué les tâches d'entretien mineures d'un réchaud et d'un fanal.	A rempli, mis sous pression, allumé et éteint avec de l'aide un réchaud ou un fanal.	A rempli, mis sous pression, allumé et éteint, purgé et nettoyé avec une aide minimale un réchaud ou un fanal.	A rempli, mis sous pression, allumé, éteint, purgé, nettoyé et effectué sans aide les tâches d'entretien mineures d'un réchaud et d'un fanal.
Faire des nœuds et des brêlages.	N'a pas fait de nœuds et de brêlages.	A fait un nœud plat et un nœud en huit et a fait un brêlage en rond.	A fait un nœud plat, un nœud en huit, un brêlage en rond et un brêlage carré.	A fait un nœud plat, un nœud en huit, un nœud de cabestan et nœud de chaise et un brêlage en rond, un brêlage carré et un brêlage en huit.
Naviguer jusqu'à un point de cheminement à l'aide d'un récepteur GPS.	N'a pas navigué jusqu'à un point de cheminement.	A navigué vers quelques points de cheminement.	A navigué vers la plupart des points de cheminement.	A navigué vers tous les points de cheminement.
Allumer des feux grâce à un allumage improvisé	N'a pas allumé de feu grâce à un allumage improvisé.	A allumé un feu grâce à un allumage improvisé.	A allumé plus d'un feu grâce à un allumage improvisé.	A allumé tous les feux grâce à un allumage improvisé.

Ce formulaire doit être reproduit sur place.

Unofficial convenience copy of A-CR-CCP-804/PG-002, cached 2026-11-08 from https://app.cadets.gc.ca/cadet-publications/A-CR-CCP-804-PG-002/A-CR-CCP-804-PG-002.pdf.
Verify against the official publication.

Rétroaction de l'évaluateur :

	OREN 490 – Évaluation globale							
Cocher un seul niveau de rendement	**Non réalisée**		**Réalisée avec difficulté**		**Réalisée sans difficulté**		**Norme dépassée**	
Rendement global	Le cadet n'a pas satisfait à la norme de rendement.		Le cadet a satisfait à la norme de rendement avec difficulté.		Le cadet a satisfait à la norme de rendement sans difficulté.		Le cadet a dépassé la norme de rendement.	

Nom de l'évaluateur :	**Poste :**
Signature de l'évaluateur :	**Date :**

Ce formulaire doit être reproduit sur place.

Unofficial convenience copy of A-CR-CCP-804/PG-002, cached 2026-11-08 from https://app.cadets.gc.ca/cadet-publications/A-CR-CCP-804-PG-002/A-CR-CCP-804-PG-002.pdf.
Verify against the official publication.

CETTE PAGE EST INTENTIONNELLEMENT LAISSÉE EN BLANC

Unofficial convenience copy of A-CR-CCP-804/PG-002, cached 2026-11-08 from https://app.cadets.gc.ca/cadet-publications/A-CR-CCP-804-PG-002/A-CR-CCP-804-PG-002.pdf.
Verify against the official publication.