BANC AVEC APPUI-DOS

Un autre exemple de banc (voir la figure 18AF-1) comporte plus de perches que le banc simple et est doté d'un appui-dos. Étapes à suivre pour construire un banc avec appui-dos :

1. Rassembler les matériaux naturels suivants :

    a. huit perches d'environ 2 m de longueur;

    b. deux perches d'environ 1 m de longueur; et

    c. deux perches d'environ 0.5 m de longueur.

2. Construire le siège du banc en attachant quatre morceaux de bois longs aux morceaux d'un mètre, en faisant des brêlages carrés.

3. Enfoncer dans le sol les deux morceaux longs et les deux morceaux courts qui serviront de pattes de banc.

4. En faisant des brêlages carrés, attacher le siège aux pattes.

5. Construire l'appui-dos en faisant des brêlages carrés et l'attacher aux longues pattes dans le sol.

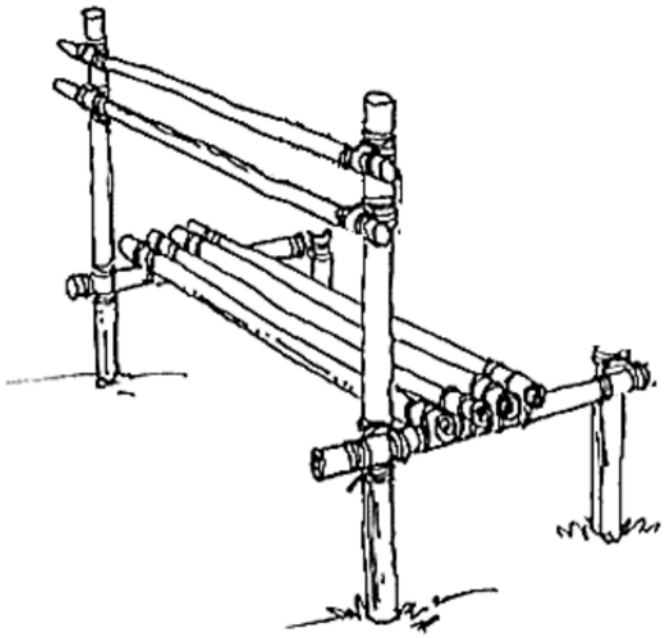

PioneeringProjects.org, 2001, Bench With Back Rest, Droit d'auteur 2001 par PioneeringProjects.org. Extrait le 20 février 2007 du site http://www.pioneeringprojects.org/projects/index.htm

Figure AF-1 Banc avec appui-dos

Unofficial convenience copy of A-CR-CCP-803/PF-002, cached 2026-11-08 from https://app.cadets.gc.ca/cadet-publications/A-CR-CCP-803-PF-002/A-CR-CCP-803-PF-002.pdf.
Verify against the official publication.

CETTE PAGE EST INTENTIONNELLEMENT LAISSÉE EN BLANC

Unofficial convenience copy of A-CR-CCP-803/PF-002, cached 2026-11-08 from https://app.cadets.gc.ca/cadet-publications/A-CR-CCP-803-PF-002/A-CR-CCP-803-PF-002.pdf.
Verify against the official publication.