TABLE DE TOILETTE

En utilisant des matériaux naturels, de la corde et plusieurs cuvettes ou bacs, on peut construire une table de toilette. Étapes à suivre pour construire une table de toilette :

1. Rassembler les matériaux naturels suivants :

   a. quatre perches pour former le dessus de table (leurs dimensions dépendront de la grandeur des cuvettes utilisées pour construire la table de toilette et de leur quantité);

   b. quatre perches pour construire la table (deux de 180 cm de longueur et deux de 120 cm de longueur); et

   c. deux perches de la longueur de la table de toilette pour former un cadre en croix dans le bas.

2. Construire un châssis pour y asseoir les cuvettes, en faisant des brêlages carrés; utiliser la cuvette comme outil de mesure.

3. Attacher deux ensembles de perches (une perche de 180 cm de longueur et une autre de 120 cm de longueur), en faisant des brêlages carrés, pour former le pied de table.

4. Brêler le dessus de table aux côtés et ajouter des supports au besoin.

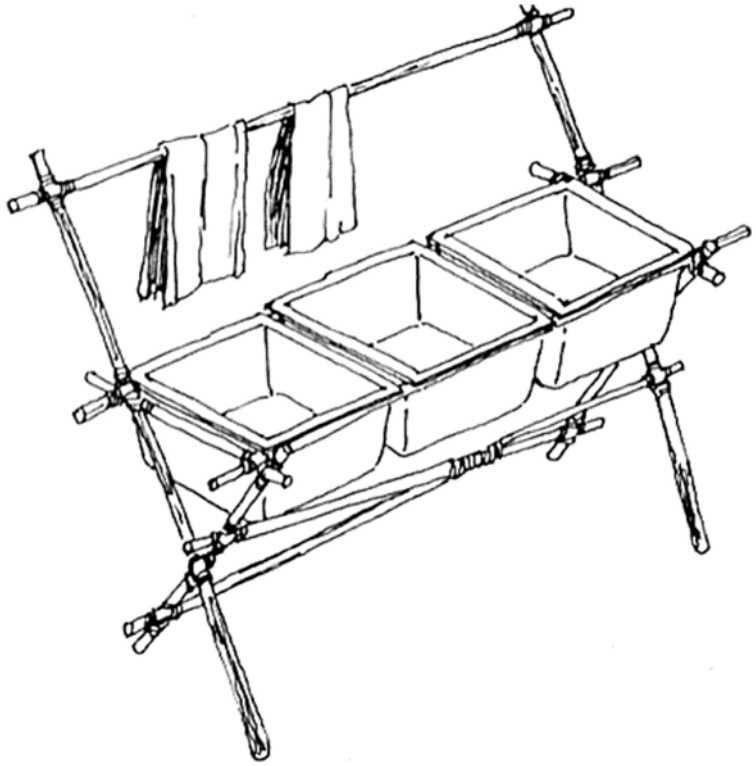

PioneeringProjects.org, 2001, Three Compartment Sink, Droit d'auteur 2001 par PioneeringProjects.org. Extrait le 17 février 2007 du site http://www.pioneeringprojects.org/projects/images/pion33.gif

Figure Y-1 Table de toilette

Unofficial convenience copy of A-CR-CCP-803/PF-002, cached 2026-11-08 from https://app.cadets.gc.ca/cadet-publications/A-CR-CCP-803-PF-002/A-CR-CCP-803-PF-002.pdf.
Verify against the official publication.

CETTE PAGE EST INTENTIONNELLEMENT LAISSÉE EN BLANC

Unofficial convenience copy of A-CR-CCP-803/PF-002, cached 2026-11-08 from https://app.cadets.gc.ca/cadet-publications/A-CR-CCP-803-PF-002/A-CR-CCP-803-PF-002.pdf.
Verify against the official publication.